Liste des pièces de rechange

(2.533-205.0) B 40 W Bp DOSE

Table des matières

60 B 40 W Bp DOSE (2.533-205.0) 3
10 Base de machine B 40 5
10 Reservoir complet (4.035-335.0) 9
10 Reservoir pièce de rechange (4.035-429.0) 13
40 Robinet spherique complet pièce de recha (4.035-426.0) 15
210 Tuyau de décharge avec couvercle résista (4.035-501.0) 17
290 Ecran système de remplissage (4.035-370.0) 19
10 Ecran système de remplissage 20
50 Suspension tete de brosse complet 22
80 Cache derrière complet 24
90 Suceur relèvement complet 27
100 Turbine d'aspiration 29
2 Turbine d'aspiration pièce de rechange (4.035-420.0) 31
20 Panneau de commande complet BAT W 33
20 Cache panneau de commande complet BAT W 36
20 Régulateur complet 38
10 Régulateur kit (4.035-002.0) 40
40 Equipements électriques B40 W Bp Dose CA 42
9010 Chargeur pièce de rechange B40 (6.683-119.0) 45
40 Equipements électriques B40 W Bp Dose 47
9010 Chargeur pièce de rechange B40 (6.683-119.0) 50
70 Entrainement complet B 40 52
20 Moteur pièce de rechange (4.035-416.0) 54
20 Moteur B40W (6.613-512.3) 55
80 RM boite de conserve 56
10 Pompe dosage pièce de rechange B40 B60 B (4.762-028.0) 58
300 Borne polaire à un compartiment (6.643-948.0) 60

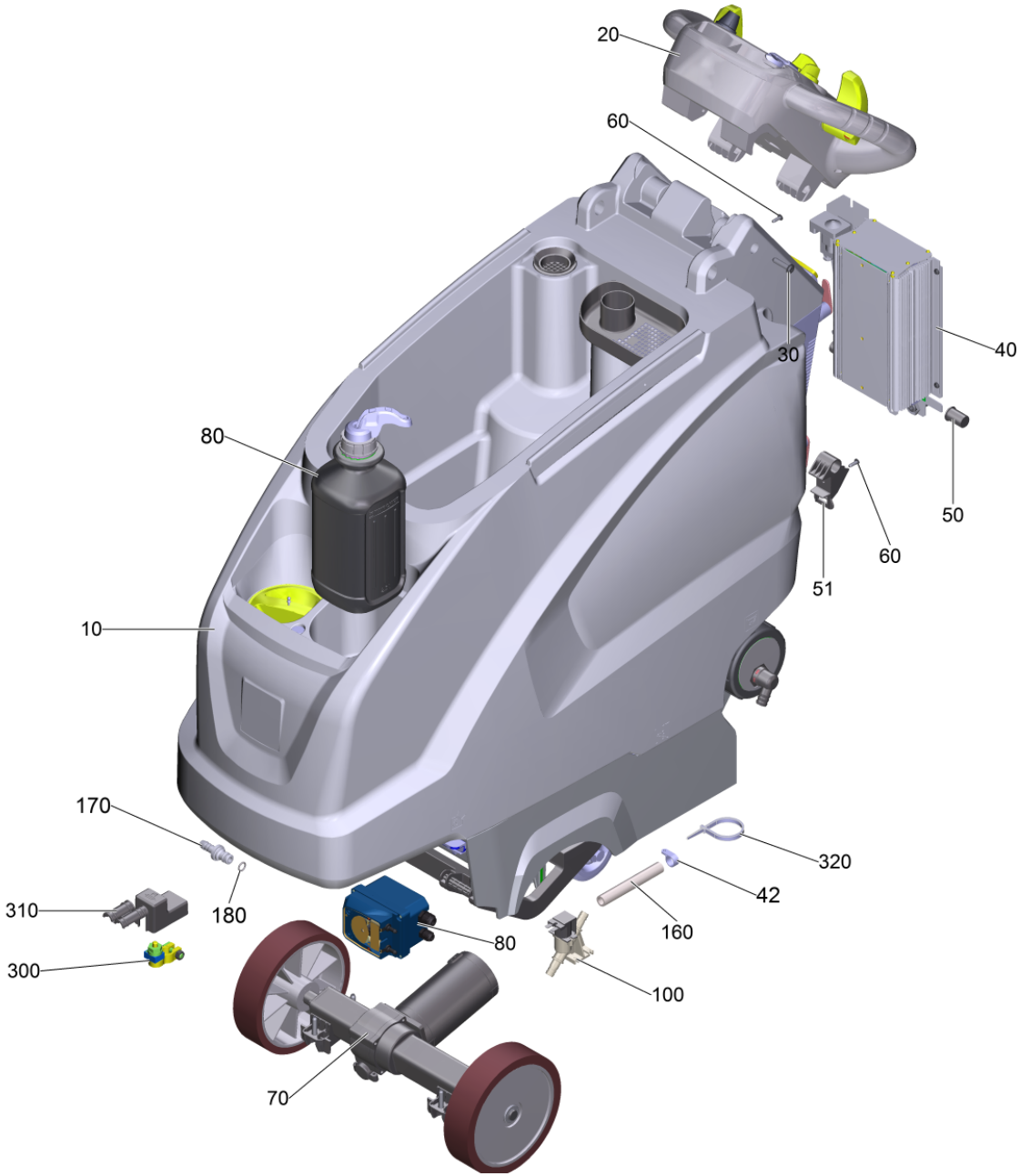
20
60
30
40
80
50
60
51
10
170
320
42
310
180
160
80
300
100
70

60 B 40 W Bp DOSE (2.533-205.0)

POS	N° d'art.	Description	Nombre	Unité	Texte de la note de bas de page
10		Base de machine B 40	1.000	ST	
20		Panneau de commande complet BAT W	1.000	ST	
30	6.303-315.0	Vis 8 x 35	4.000	ST	
40		Equipements électriques B40 W Bp Dose	1.000	ST	VERSION ANTERIEURE
40		Equipements électriques B40 W Bp Dose CA	1.000	ST	VERSION NOUVELLE
42	6.373-877.0	Collier de serrage	1.000	ST	
50	5.035-450.0	Coussinet électronique	2.000	ST	
51	5.035-433.0	Adaptateur	2.000	ST	
60	7.303-107.0	Vis 5x16 -10.9-P2R (K-In6Rd)	4.000	ST	
70		Entrainement complet B 40	1.000	ST	
80		RM boite de conserve	1.000	ST	
100	4.035-196.0	Electrovanne pour pièce de rechange 24 V	1.000	ST	
160	6.390-892.0	Tuyau spirale NW12	1.000	M	COMMANDE COMME MARCHANDISE AU METRE
170	5.443-375.0	Raccord de flexible	1.000	ST	
180	6.362-170.0	Baque d'etancheite 11,3 X 2,4-NBR 70	1.000	ST	
300	6.643-948.0	Borne polaire à un compartiment	1.000	ST	
310	5.394-852.0	Cache pôle de batterie	1.000	ST	
320	6.641-463.0	Protecteur de cable	2.000	ST	
1000		Documentation B40 W Bp	1.000	ST	

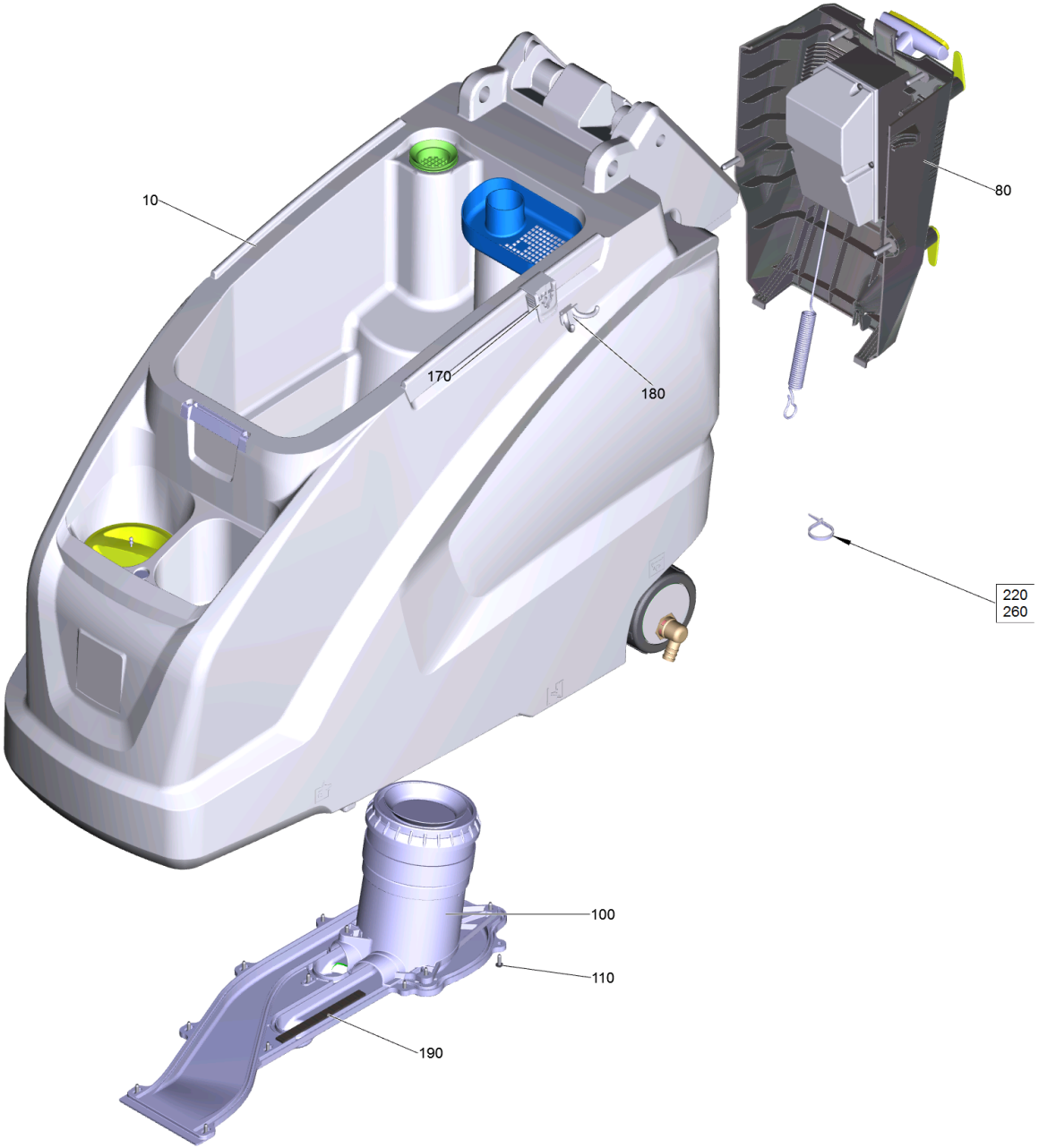
10
80
170
180
220
260
100
110
190

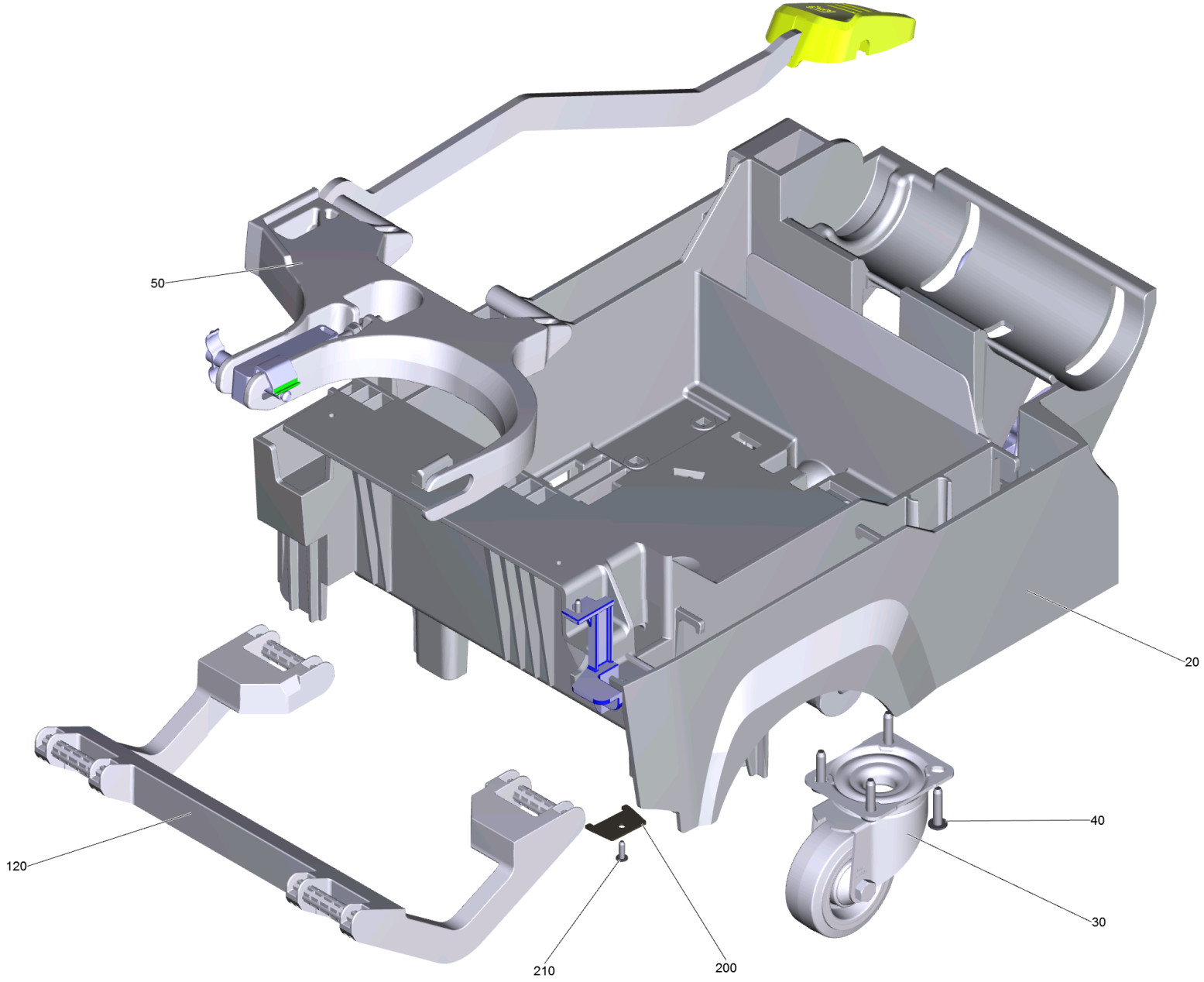
50
20
40
30
120
210
200

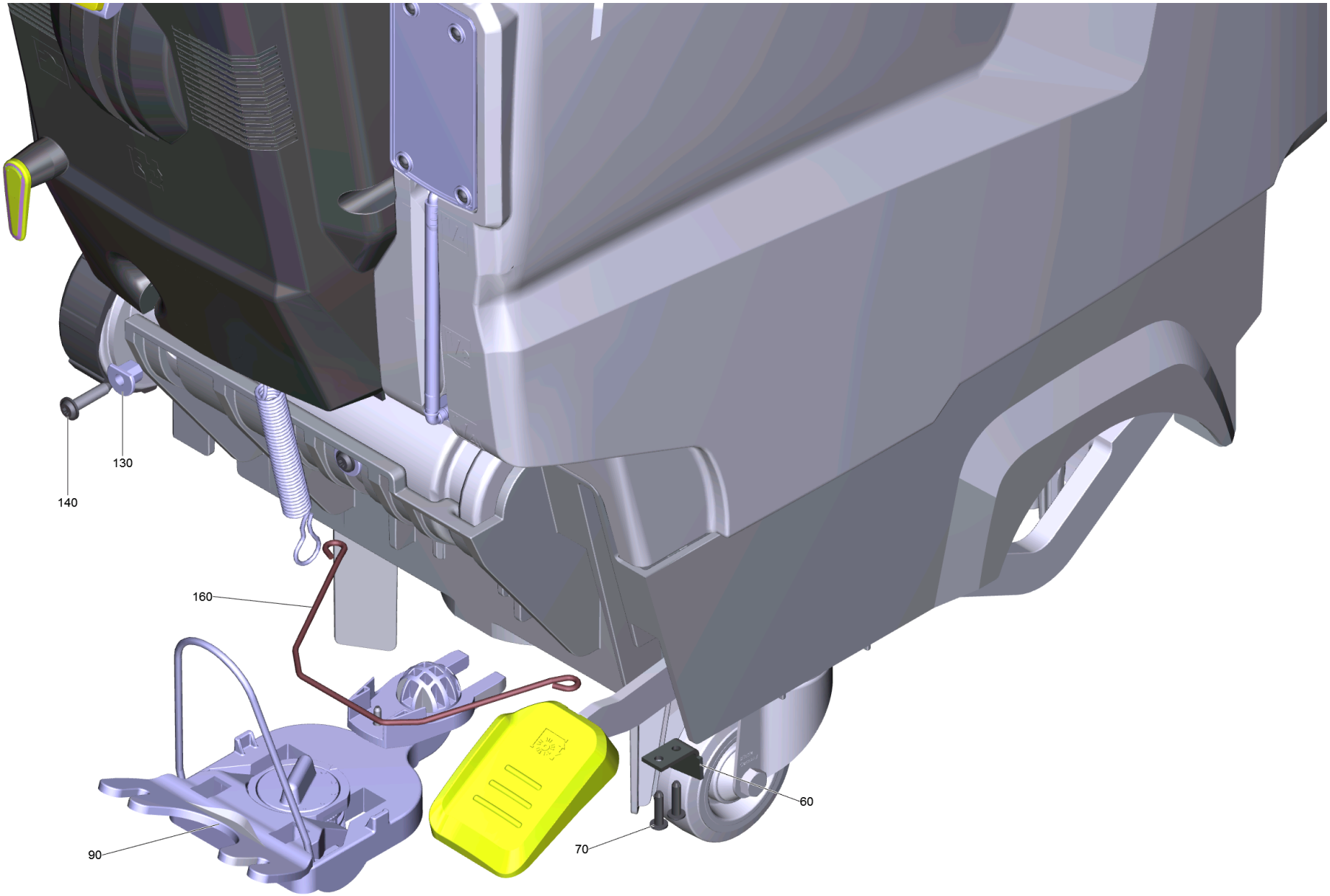
130
140
160
90
70
60

10 Base de machine B 40

POS	N° d'art.	Description	Nombre	Unité	Texte de la note de bas de page
10	4.035-335.0	Reservoir complet	1.000	ST	
20	5.035-350.0	Cadre B40	1.000	ST	
30	6.435-011.3	Roue pivotante	2.000	ST	
40	6.303-315.0	Vis 8 x 35	8.000	ST	
50		Suspension tete de brosse complet	1.000	ST	
60	5.035-361.0	Tole	1.000	ST	
70	6.303-200.0	Vis 5x25-IN6RD	2.000	ST	
80		Cache derrière complet	1.000	ST	
90		Suceur relèvement complet	1.000	ST	
100		Turbine d'aspiration	1.000	ST	
110	7.303-107.0	Vis 5x16 -10.9-P2R (K-In6Rd)	13.000	ST	
120	5.035-334.0	Etrier bielle	1.000	ST	
130	5.035-522.0	Douille	3.000	ST	
140	6.303-315.0	Vis 8 x 35	3.000	ST	
160	5.035-440.0	Fil d'acier ressort	1.000	ST	
170	5.035-488.0	Adaptateur Homebase	1.000	ST	
180	6.980-077.0	Double crocher	1.000	ST	
190	6.273-090.0	Bande d'etancheite 13x3	1.000	M	COMMANDE COMME MARCHANDISE AU METRE
200	5.035-726.0	Tole	1.000	ST	
210	7.303-107.0	Vis 5x16 -10.9-P2R (K-In6Rd)	1.000	ST	
220	6.641-465.0	Protecteur de cable	1.000	ST	
260	6.647-081.0	Protecteur de cable	1.000	ST	

10 Reservoir complet (4.035-335.0)

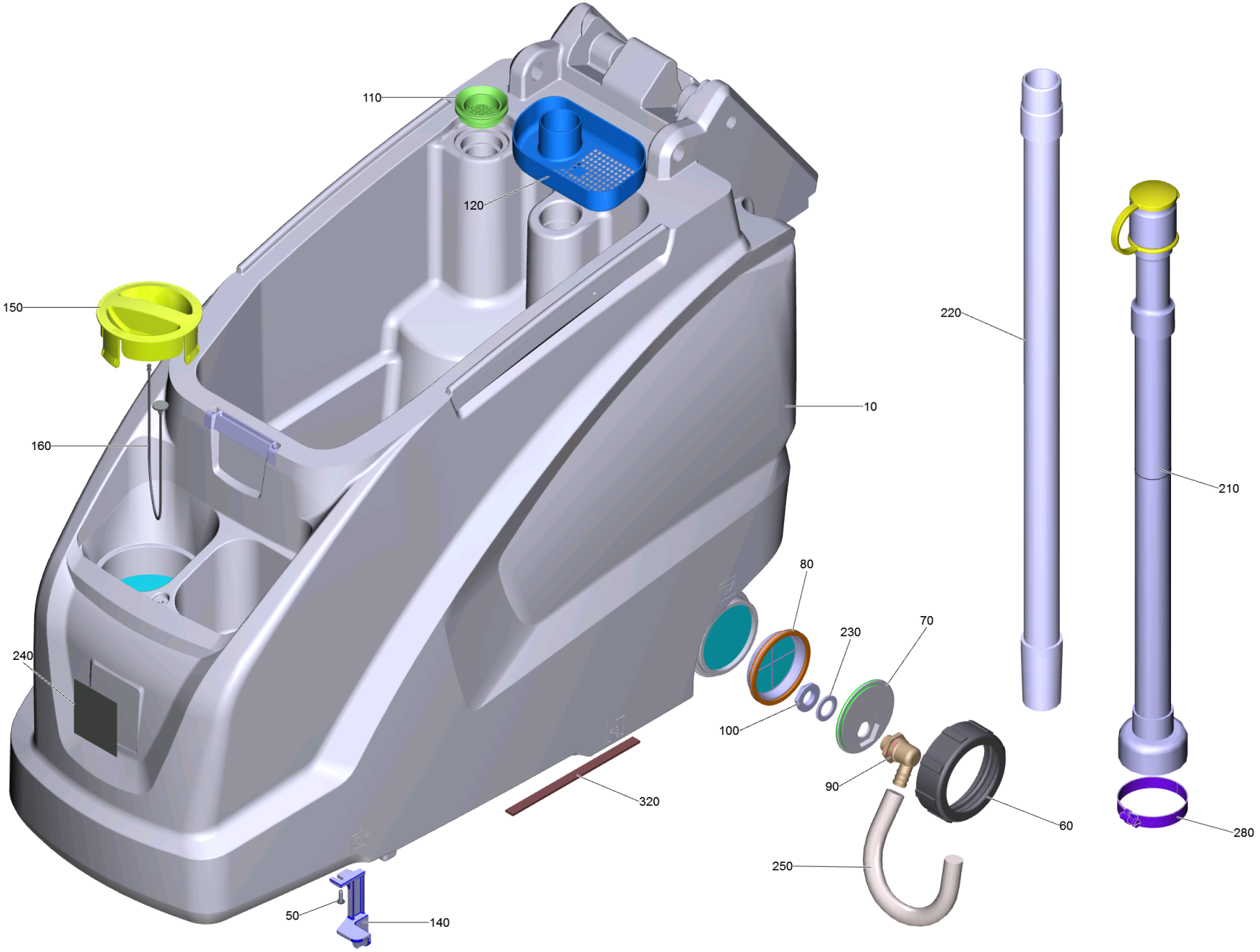

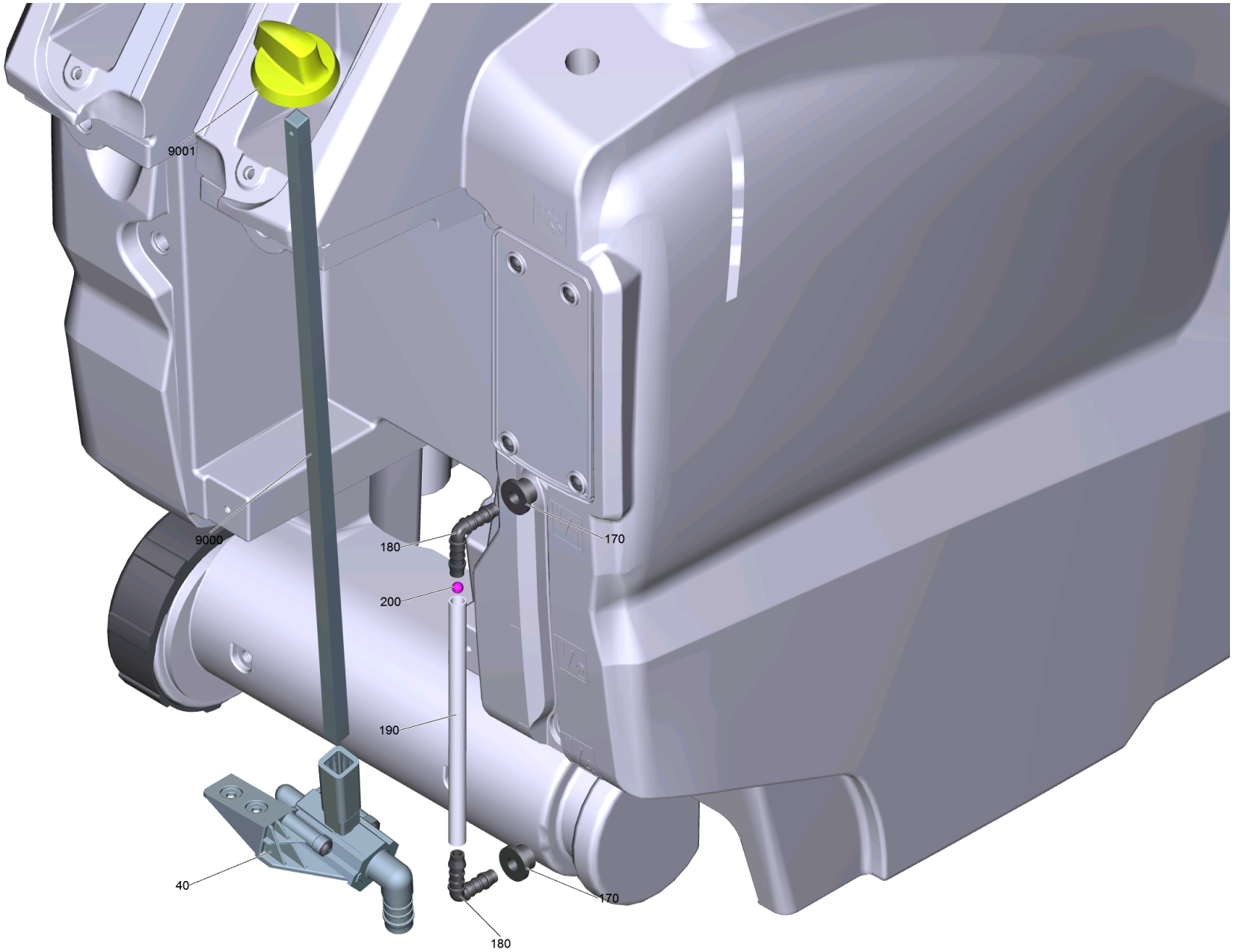
9001
9000
180
170
200
190
40
170
180

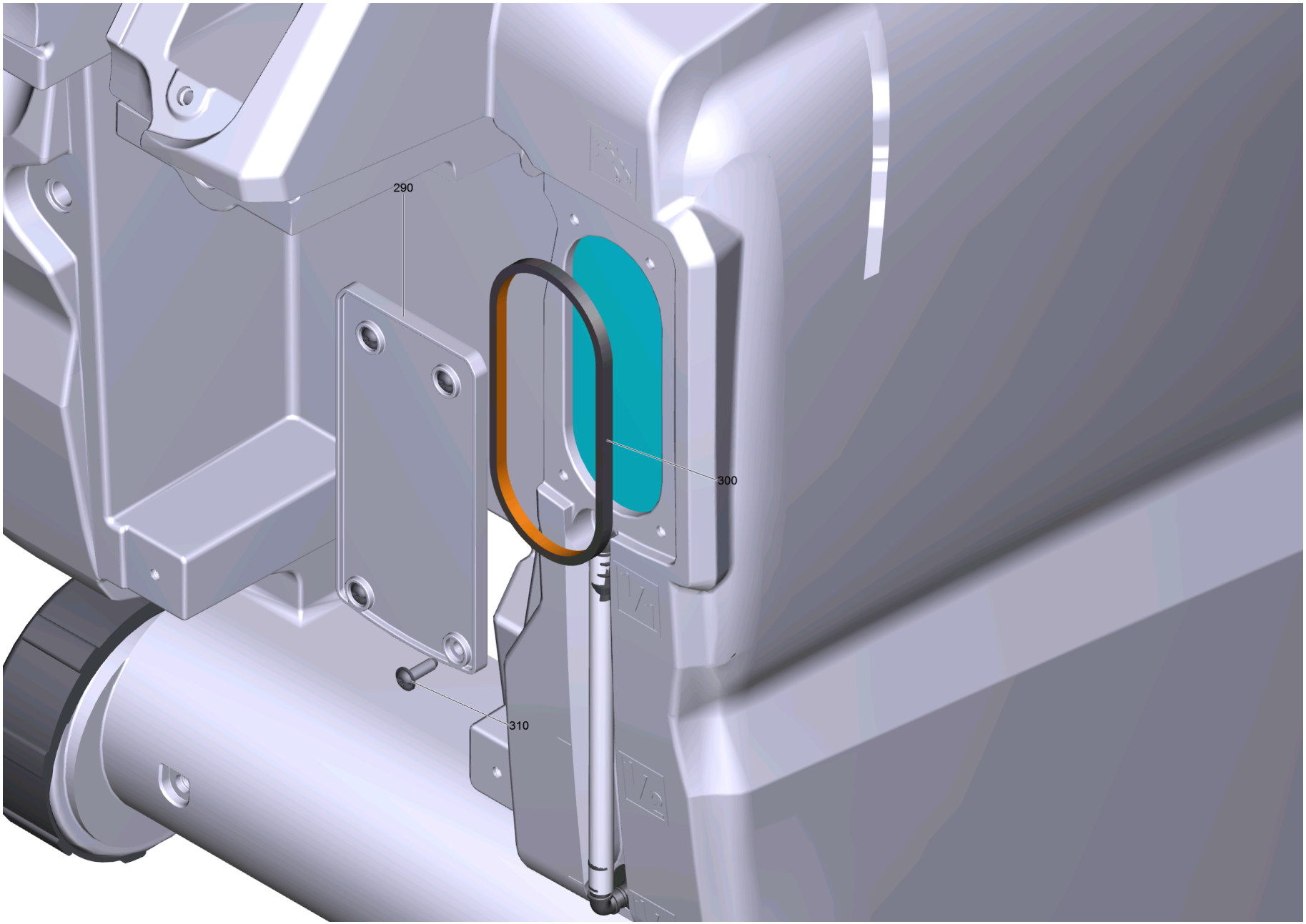
290
300
310

10 Reservoir complet (4.035-335.0)

POS	N° d'art.	Description	Nombre	Unité	Texte de la note de bas de page
10	4.035-429.0	Reservoir pièce de rechange	1.000	ST	
40	4.035-426.0	Robinet spherique complet pièce de recha	1.000	ST	
50	7.303-107.0	Vis 5x16 -10.9-P2R (K-In6Rd)	3.000	ST	
60	5.035-341.0	Couvercle réservoir d'eau potable déchar	1.000	ST	
70	5.035-342.0	Raccord de tuyau eau douce décharge	1.000	ST	
80	5.035-376.0	Filtre décharge	1.000	ST	
90	6.395-163.3	Douille angulaire G1-2	1.000	ST	
100	6.310-004.0	Écrou carré à 6 pans G 1/2"	1.000	ST	
110	5.515-266.0	Bague d'etancheite debourrage toile	1.000	ST	
120	5.035-375.0	Réservoir gros déchets	1.000	ST	
140	5.035-435.0	Reservoir disp. d'accrochage	1.000	ST	
150	5.035-380.0	Couvercle eau douce tubulure de rempliss	1.000	ST	
160	5.035-358.0	Câble de fixation couvercle réservoir d'	1.000	ST	
170	5.035-608.0	Entree de cable	2.000	ST	
180	6.391-913.0	Raccord en équerre	2.000	ST	
190	5.035-328.0	Silicone tuyau flexible indicateur de ni	1.000	ST	
200	6.035-072.0	Boule indicateur de niveau de remplissag	1.000	ST	
210	4.035-501.0	Tuyau de décharge avec couvercle résista	1.000	ST	STANDARD
220	6.392-936.0	Flexible d'aspiration résistant à l'huil	1.000	ST	
230	5.515-253.0	Joint D34	1.000	ST	
240	5.394-081.0	Plaque signet gel 78x86	1.000	ST	
250	6.390-324.0	Tuyau flexible DN15	1.000	M	COMMANDE COMME MARCHANDISE AU METRE
280	6.388-767.0	Collier de serrage 70- 90	1.000	ST	
290	4.035-370.0	Ecran système de remplissage	1.000	ST	
300	5.035-418.0	Joint fixation plaque	1.000	ST	
310	7.303-107.0	Vis 5x16 -10.9-P2R (K-In6Rd)	4.000	ST	
320	6.273-043.0	Bande d'etancheite gomme cellulaire 9x4	1.000	M	COMMANDE COMME MARCHANDISE AU METRE
9000	5.035-369.0	Tige	1.000	ST	
9001	5.035-404.0	Poignee	1.000	ST	

10 Reservoir pièce de rechange (4.035-429.0)

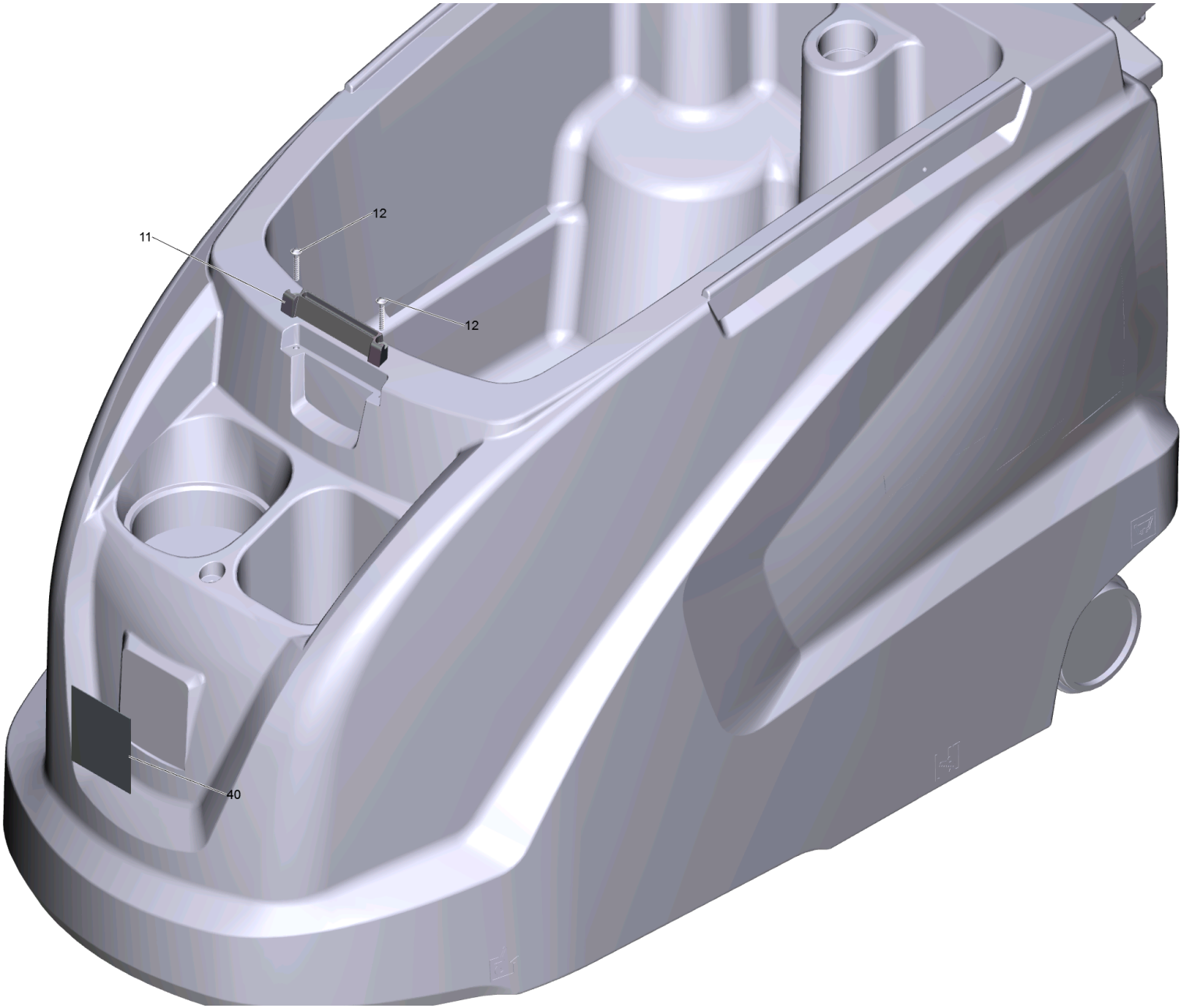

10 Reservoir pièce de rechange (4.035-429.0)

POS	N° d'art.	Description	Nombre	Unité
11	5.035-482.0	Accessoires reservoir couvercle	1.000	ST
12	7.303-086.0	Vis 5x30 -10.9-R2R (K-In6Rd)	2.000	ST
40	5.394-081.0	Plaque signet gel 78x86	1.000	ST

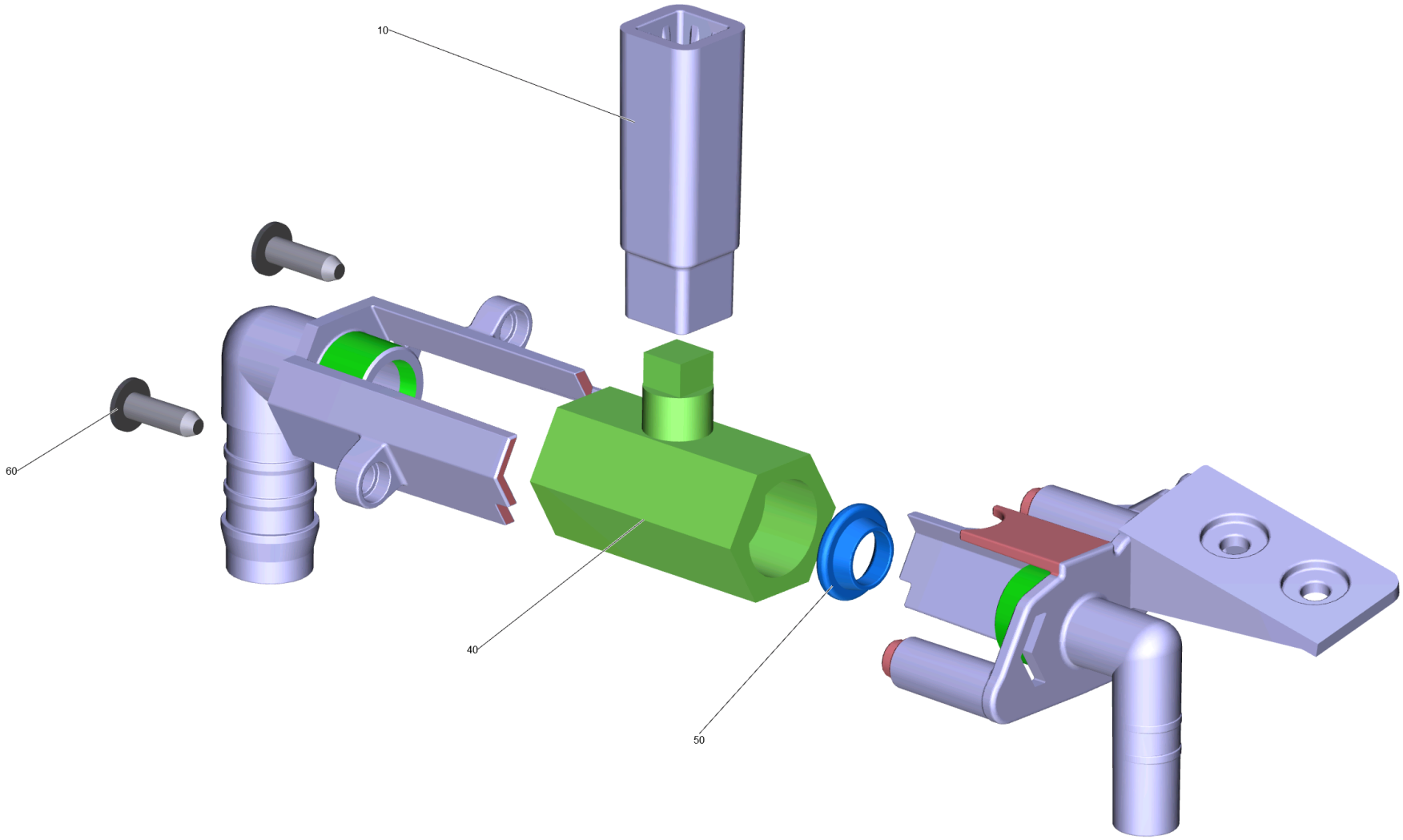
10
60
40
50

40 Robinet spherique complet pièce de recha (4.035-426.0)

POS	N° d'art.	Description	Nombre	Unité
10	5.035-459.0	Pièce d'accouplement robinet spherique	1.000	ST
40	6.413-586.0	Robinet spherique sans poignee	1.000	ST
50	5.035-770.0	Joint robinet spherique	2.000	ST
60	7.303-107.0	Vis 5x16 -10.9-P2R (K-In6Rd)	2.000	ST

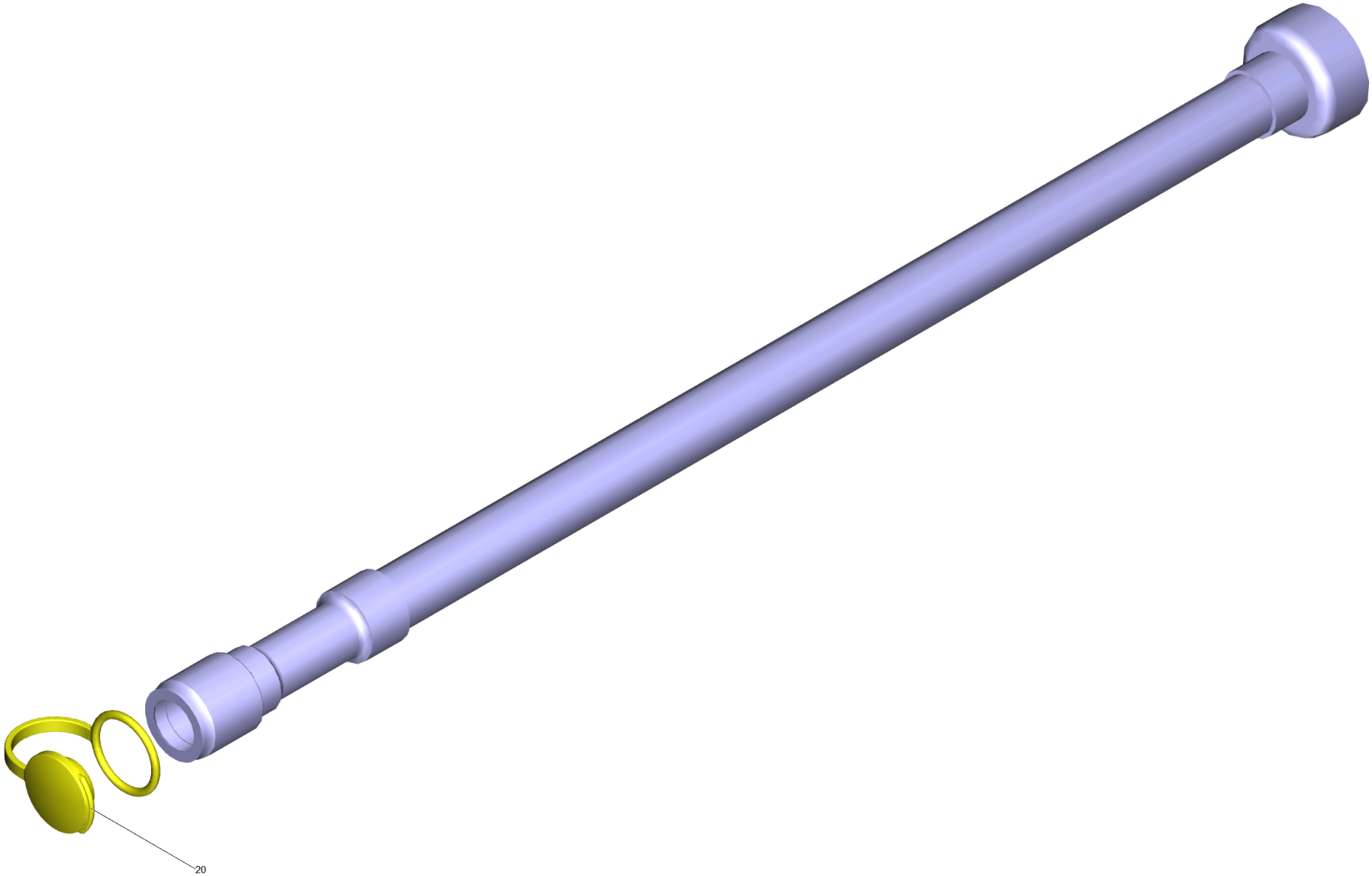
20

210 Tuyau de décharge avec couvercle résista (4.035-501.0)

POS	N° d'art.	Description	Nombre	Unité
20	5.035-815.0	Couvercle tuyau de décharge résistant à	1.000	ST

290 Ecran système de remplissage (4.035-370.0)

POS	Description	Nombre	Unité
10	Ecran système de remplissage	1.000	ST

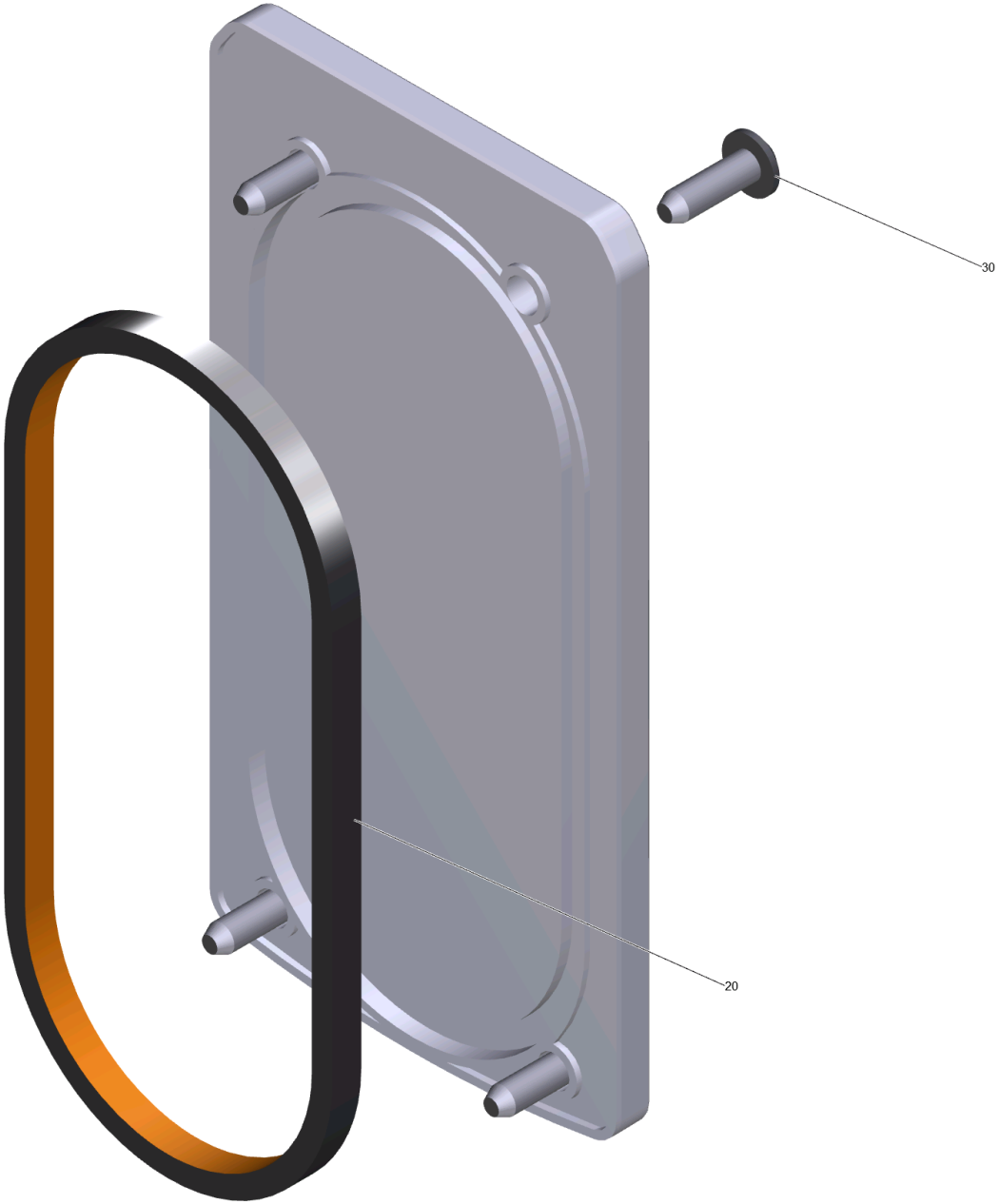
30
20

10 Ecran système de remplissage

POS	N° d'art.	Description	Nombre	Unité
20	5.035-418.0	Joint fixation plaque	1.000	ST
30	7.303-107.0	Vis 5x16 -10.9-P2R (K-In6Rd)	4.000	ST

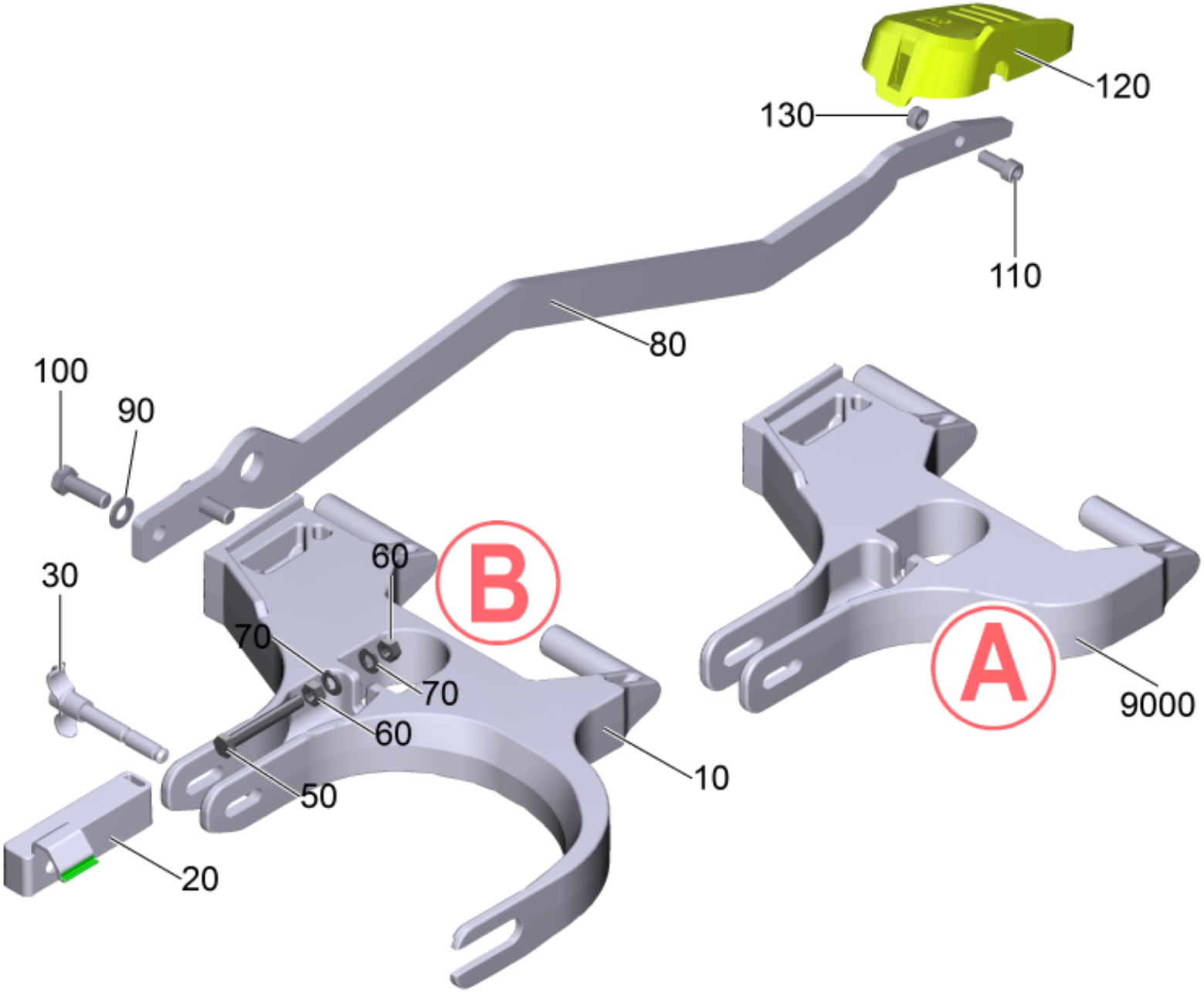
120
130
110
80
100
90
30
60
B
70
70
60
50
10
A
9000
20

50 Suspension tete de brosse complet

POS	N° d'art.	Description	Nombre	Unité	Texte de la note de bas de page
10	5.035-675.0	Suspension tete de brosse à 3 compartime	1.000	ST	VERSION B
20	5.035-377.0	Elément de réglage tete de brosse	1.000	ST	
30	5.035-865.0	Poignee boulon tete de brosse	1.000	ST	
50	7.304-262.0	Vis hexagonale M8x60-A4-70 ISO 4017	1.000	ST	
60	7.311-068.0	Écrou carré à 6 pans M 8-A2-70 ISO 4032	2.000	ST	
70	7.312-004.0	Rondelle 8 -200HV-A3E ISO 7090	2.000	ST	
80	5.035-370.0	Levier tole tete de brosse	1.000	ST	
90	7.312-005.0	Rondelle 10-200HV-A3E ISO 7090	2.000	ST	
100	7.304-417.0	Vis hexagonale M10x30-8.8-A3E ISO 4017	2.000	ST	
110	7.306-041.0	Vis a tete cylindrique M8x20 -8.8-A2E I	1.000	ST	
120	5.035-374.0	Pedale tete de brosse	1.000	ST	
130	7.311-432.0	Écrou carré à 6 pans M 8-1.4305 ISO 105	1.000	ST	
9000	2.882-733.0	Kit transformation suspension tete de br	1.000	ST	VERSION A

80 Cache derrière complet

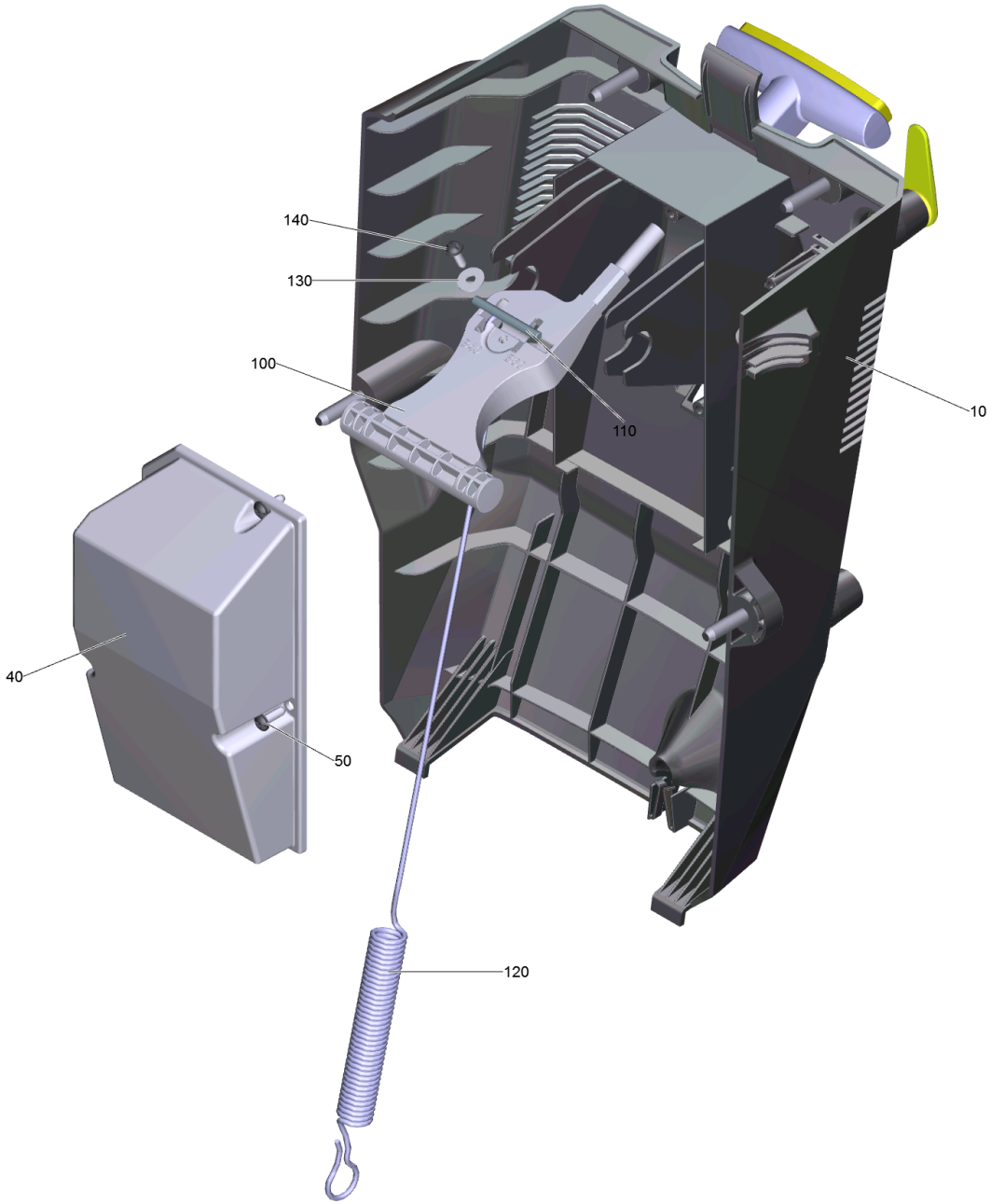

80 Cache derrière complet

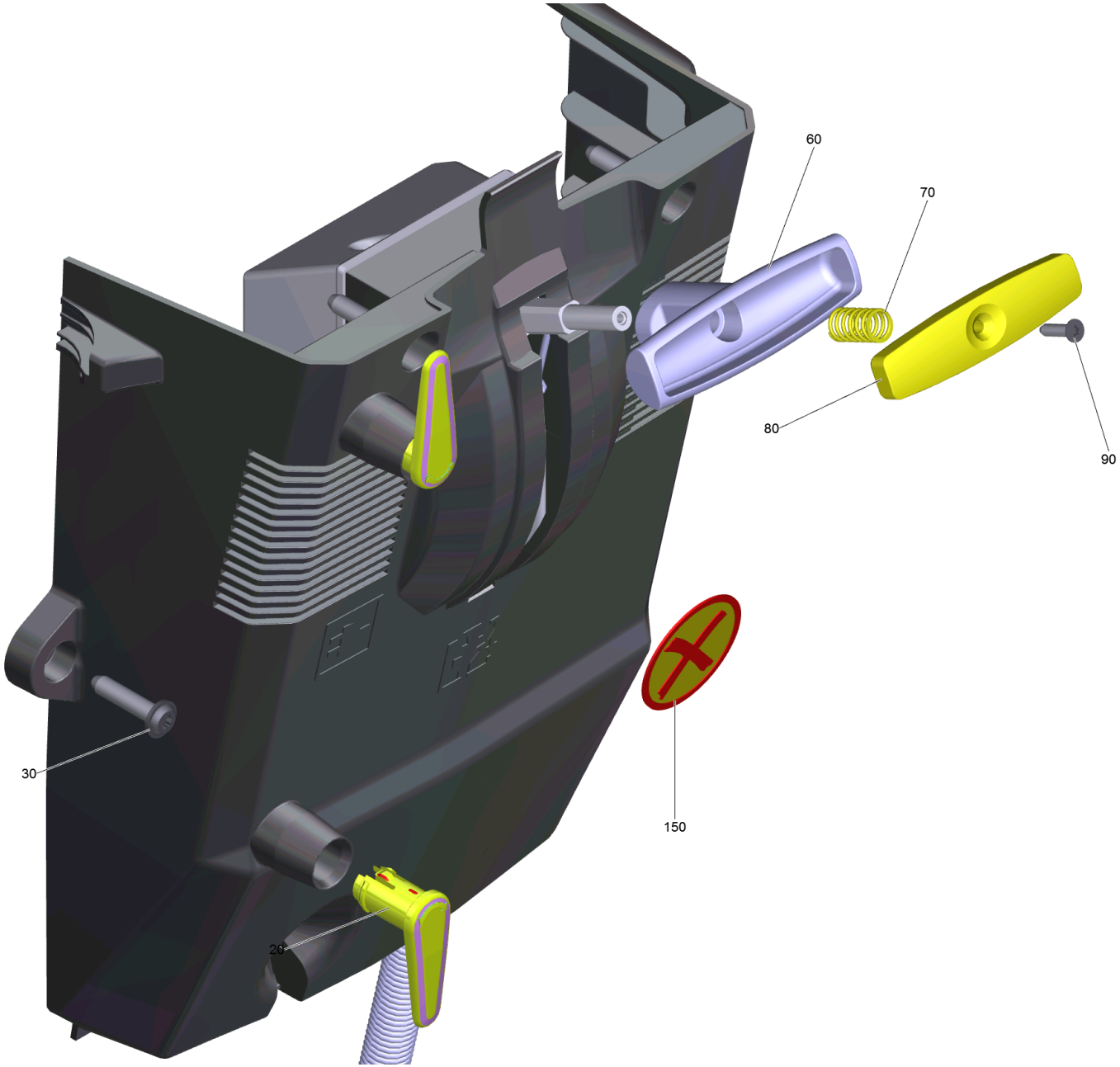

80 Cache derrière complet

POS	N° d'art.	Description	Nombre	Unité
10	5.035-366.0	Cache	1.000	ST
20	5.044-661.0	Crochet pour câble jaune	2.000	ST
30	6.303-315.0	Vis 8 x 35	4.000	ST
40	5.035-446.0	Couvercle cache derrière	1.000	ST
50	7.303-107.0	Vis 5x16 -10.9-P2R (K-In6Rd)	3.000	ST
60	5.035-443.0	Poignee ajustement	1.000	ST
70	5.332-481.0	Ressort cylindrique	1.000	ST
80	5.326-028.0	Bouton	1.000	ST
90	7.303-128.0	Vis a tete conique 5x20 -10.9-R2R (In6R	1.000	ST
100	5.035-445.0	Levier suceur	1.000	ST
110	5.035-453.0	Essieu levier suceur	1.000	ST
120	5.035-423.0	Ressort de traction	1.000	ST
130	7.312-282.0	Rondelle 5 -A2 ISO 7093-1	1.000	ST
140	7.303-107.0	Vis 5x16 -10.9-P2R (K-In6Rd)	1.000	ST
150	5.380-889.0	Panneau d'avertissement BR-BD 750	1.000	ST

90 Suceur relèvement complet

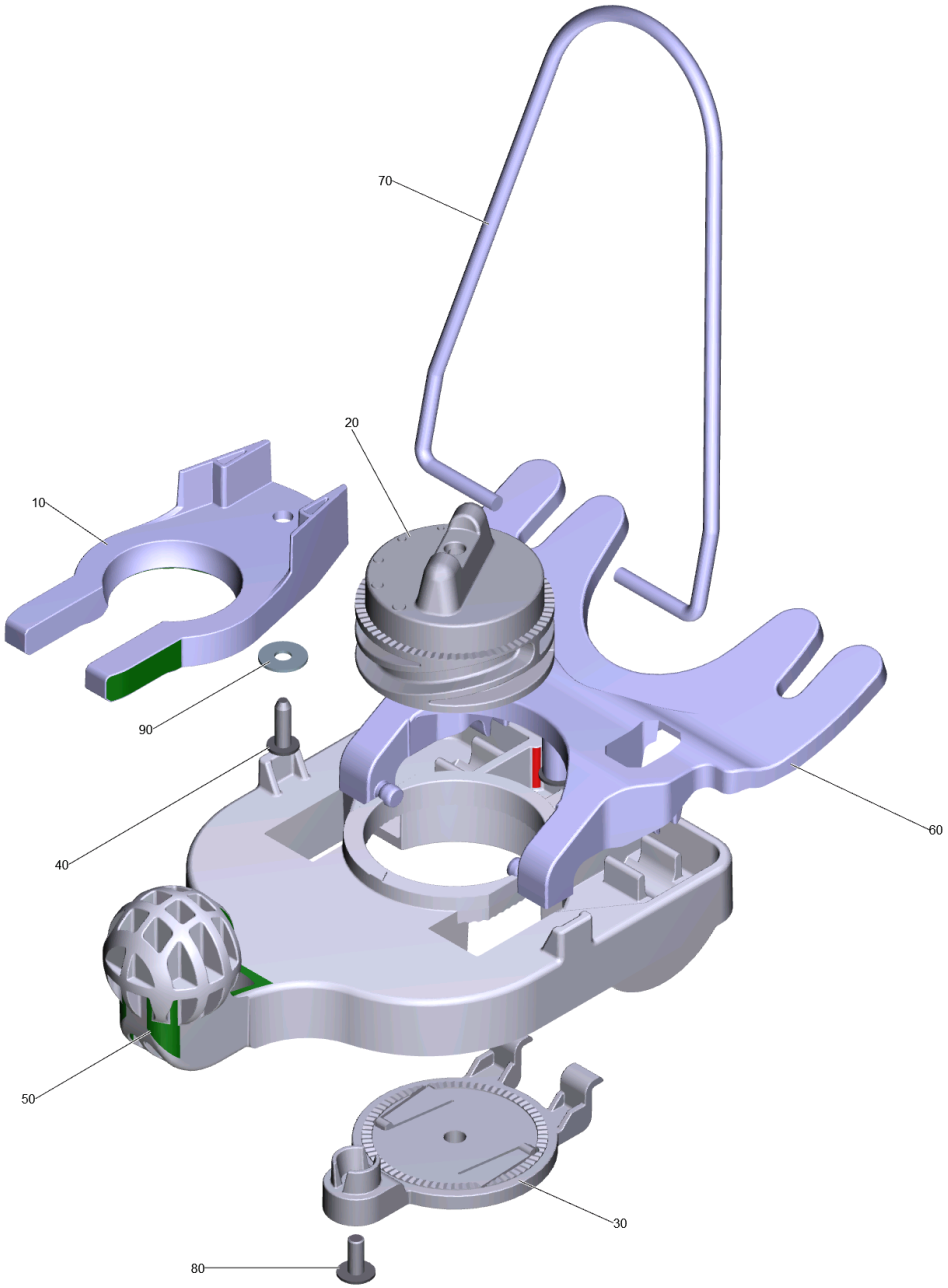

90 Suceur relèvement complet

POS	N° d'art.	Description	Nombre	Unité
10	5.034-141.0	Fixation plaque suceur	1.000	ST
20	5.035-292.0	Bouton de reglage suceur denture	1.000	ST
30	5.035-293.0	Cache suceur denture	1.000	ST
40	6.303-200.0	Vis 5x25-IN6RD	1.000	ST
50	5.035-354.0	Support suceur	1.000	ST
60	5.036-103.0	Bascule suceur	1.000	ST
70	5.035-382.0	Etrier suceur	1.000	ST
80	7.306-181.0	Vis M 5x 12-A2-70 (In6Rd)	2.000	ST
90	7.312-282.0	Rondelle 5 -A2 ISO 7093-1	1.000	ST

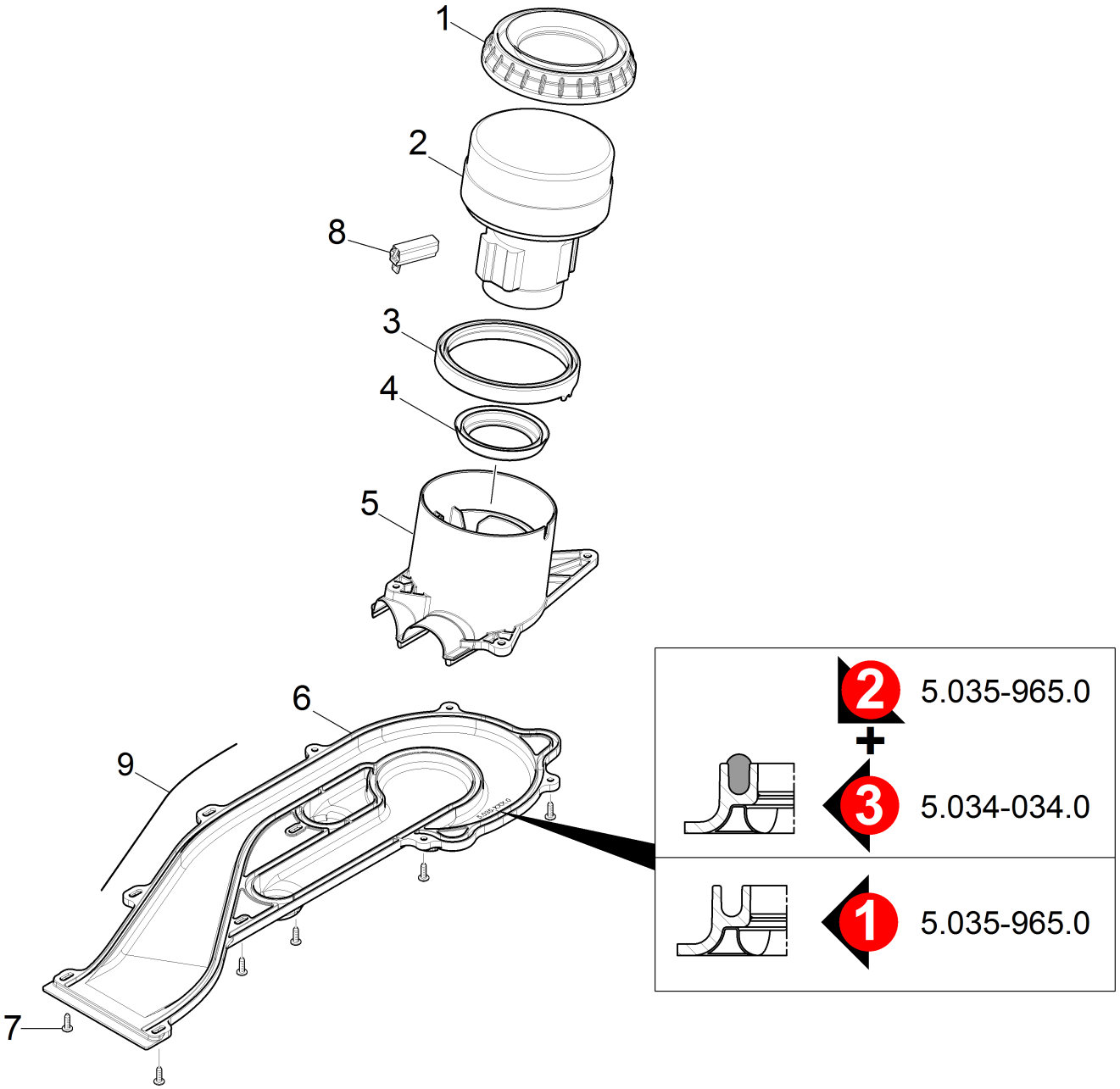
1
2
8
3
4
5
6
9
7
2
5.035-965.0
+
3
5.034-034.0
1
5.035-965.0

100 Turbine d'aspiration

POS	N° d'art.	Description	Nombre	Unité	Remarque	Texte de la note de bas de page
1	5.035-333.0	Scellement turbine d'aspiration	1.000	ST		
2	4.035-420.0	Turbine d'aspiration pièce de rechange	1.000	ST	24 V	
3	5.035-332.0	Bague d'etancheite turbine	1.000	ST		
4	5.363-395.0	Joint	1.000	ST		
5	5.035-964.0	Alimentation (air) bas turbine	1.000	ST		VERSION 1
5	5.034-032.0	Alimentation (air) turbine bas	1.000	ST		VERSION 2
6	5.035-192.0	Alimentation (air) haut turbine	1.000	ST		VERSION 2
6	5.035-965.0	Alimentation (air) haut turbine	1.000	ST		VERSION 1
6	5.034-034.0	Alimentation (air) turbine haut foamed	1.000	ST		VERSION 3
7	7.303-107.0	Vis 5x16 -10.9-P2R (K-In6Rd)	8.000	ST		
8	6.490-011.0	Jeu de brosses de charbon	1.000	ST	24 V	
9	6.273-196.0	Corde de bourrage caoutchouc de cellular	1.000	M		COMMANDE COMME MARCHANDISE AU METRE

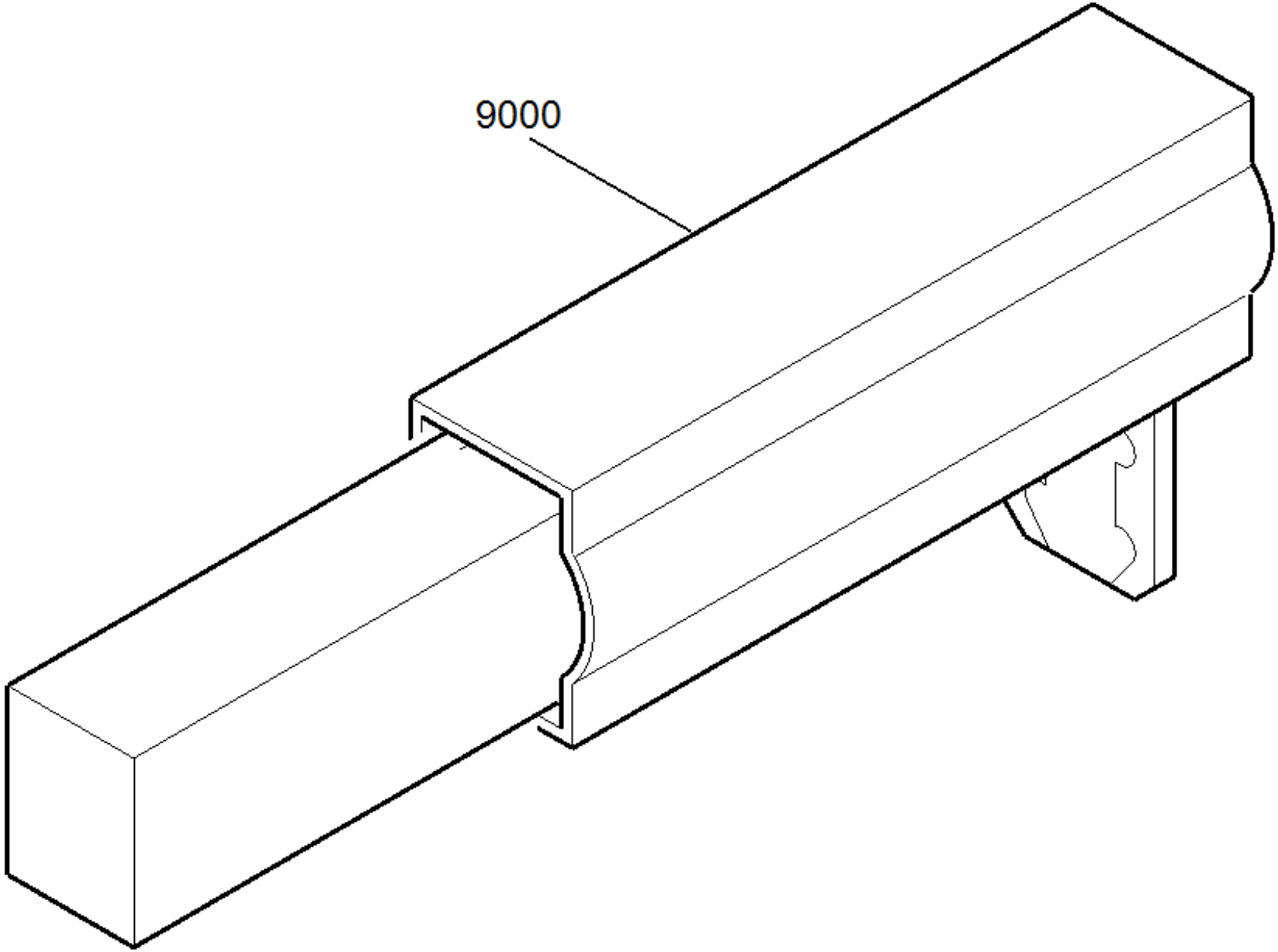
9000

2 Turbine d'aspiration pièce de rechange (4.035-420.0)

POS	N° d'art.	Description	Nombre	Unité
9000	6.490-011.0	Jeu de brosses de charbon	1.000	ST

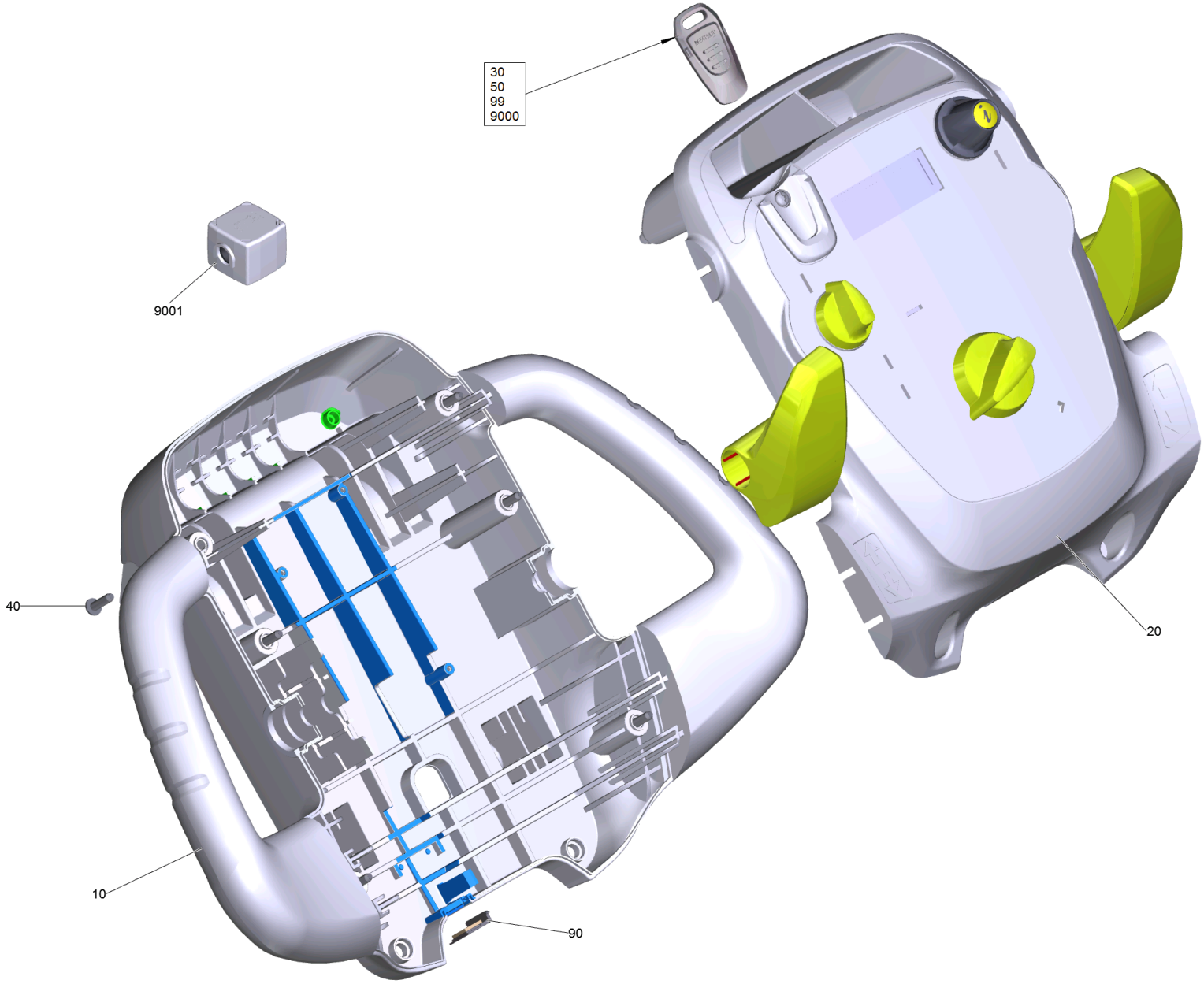
30
50
99
9000
9001
40
10
90
20

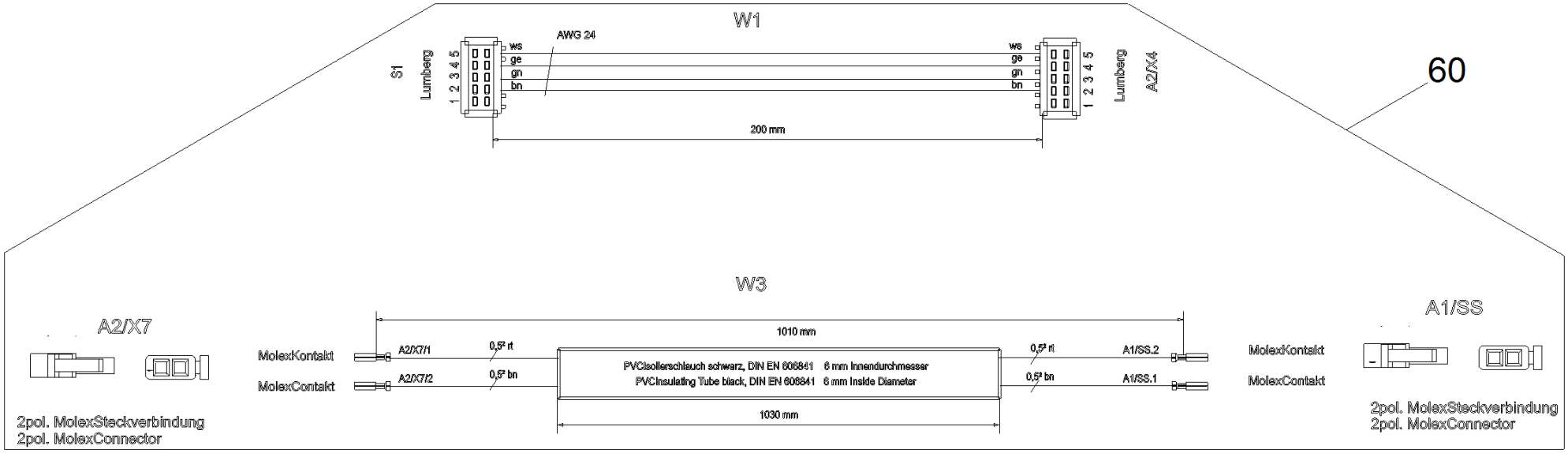
W1
AWG 24
S1
Lumberg
1 2 3 4 5
ws
ge
gn
bn
200 mm
A2/X4
60
W3
A2/X7
1010 mm
MolexKontakt
MolexContakt
A2/X7/1
A2/X7/2
0,5² rt
0,5² bn
PVCIsolierschlauch schwarz, DIN EN 60684I 6 mm Innendurchmesser
PVCInsulating Tube black, DIN EN 60684I 6 mm Inside Diameter
A1/SS.2
A1/SS.1
1030 mm
A1/SS
2pol. MolexSteckverbindung
2pol. MolexConnector

20 Panneau de commande complet BAT W

POS	N° d'art.	Description	Nombre	Unité	Texte de la note de bas de page
10	5.035-219.0	Boitier partie inferieure panneau de com	1.000	ST	AVEC NICHE POUR 5.033-829.0
10	4.035-131.0	Boitier panneau de commande pièce de rec	1.000	ST	SANS NICHE POUR 5.033-829.0
20		Cache panneau de commande complet BAT W	1.000	ST	
30	5.035-344.0	Cle jaune KIK	1.000	ST	
40	7.303-108.0	Vis 5x20 -10.9-R2R (In6Rd)	6.000	ST	
50	5.035-348.0	Cle fris KIK	1.000	ST	
60	4.035-431.0	Faisceau de câbles panneau de commande p	1.000	ST	
90	5.033-829.0	Obturateur caoutchoud pupitre de command	1.000	ST	
99	5.035-337.0	Cle rouge KIK	1.000	ST	
9000	4.035-064.0	Kit cle blanc KIK	1.000	ST	
9001	6.574-216.0	Tore de ferrite	1.000	ST	

20 Cache panneau de commande complet BAT W

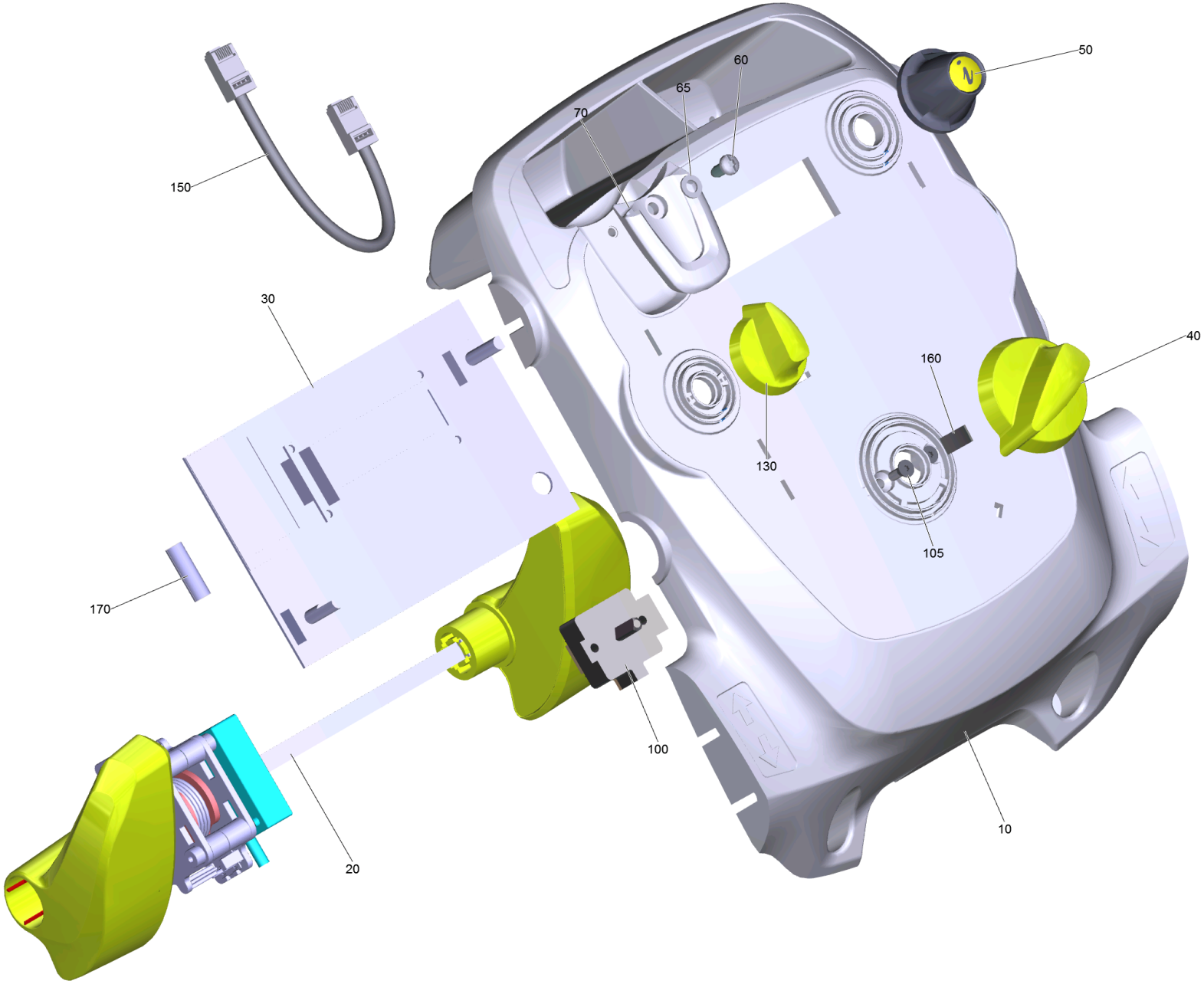

20 Cache panneau de commande complet BAT W

POS	N° d'art.	Description	Nombre	Unité	Texte de la note de bas de page
10	4.035-118.0	Cache panneau de commande pièce de recha	1.000	ST	AVEC NICHE POUR 5.033-829.0
10	4.035-413.0	Cache panneau de commande feuille Bp W	1.000	ST	SANS NICHE POUR 5.033-829.0
20		Régulateur complet	1.000	ST	
30	4.683-311.3	Platine pièce de rechange W	1.000	ST	
40	5.321-738.0	Poignee projet d'utilisation	1.000	ST	
50	5.321-750.0	Poignee panel d'info	1.000	ST	
60	7.303-274.0	Vis 5x12 -A2-70 (In6Rd)	1.000	ST	
65	7.312-052.0	Rondelle 5 -A2 ISO 7089	1.000	ST	
70	5.035-343.0	Gaine cle	1.000	ST	
100	4.035-415.0	Interrupteur selcetion de programme pièc	1.000	ST	
105	7.305-036.0	Vis a tete conique M4x12 -A2-70-s (IN6R	2.000	ST	
130	5.035-437.0	Bouton de réglage tournant	1.000	ST	
150	6.649-933.0	Cable Patch	1.000	ST	
160	6.313-014.0	Element du systeme amortisseur	1.000	ST	
170	6.388-958.0	TUYAU +	1.000	M	COMMANDE COMME MARCHANDISE AU METRE

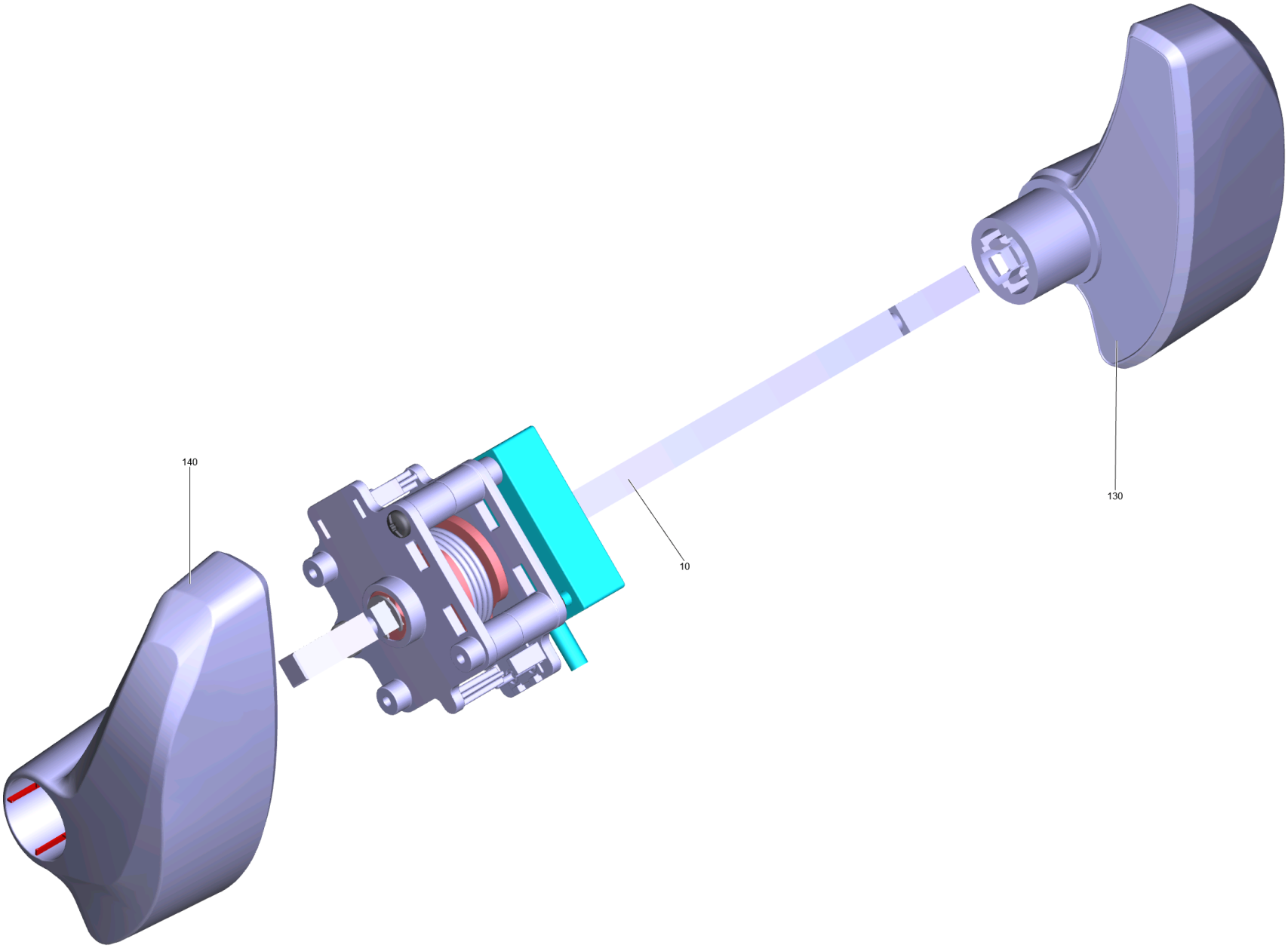
140
10
130

20 Régulateur complet

POS	N° d'art.	Description	Nombre	Unité
10	4.035-002.0	Régulateur kit	1.000	ST
130	4.035-495.0	Régulateur droite complet	1.000	ST
140	4.035-496.0	Régulateur gauche complet	1.000	ST

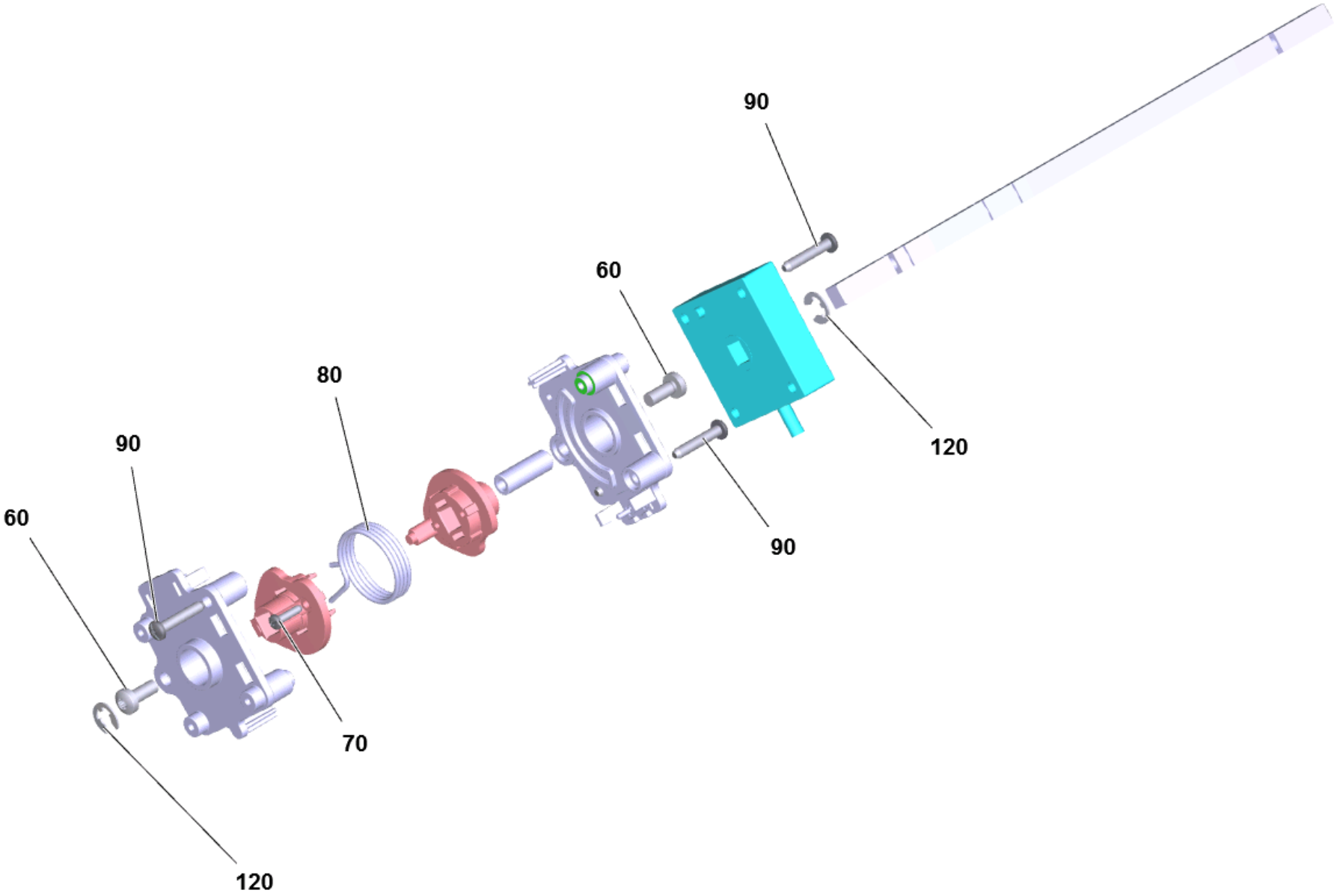
90
60
80
90
60
120
90
70
120

10 Régulateur kit (4.035-002.0)

POS	N° d'art.	Description	Nombre	Unité
60	7.306-394.0	Vis M5x12-8.8-ZNBHL ISO14583	2.000	ST
70	7.303-092.0	Vis 3x12 -10.9-R2R (K-In6Rd)	2.000	ST
80	6.330-441.0	Ressort a branches régulateur	1.000	ST
90	7.303-096.0	Vis 4x22 -ST-10.9-R2R (IN6RD)	4.000	ST
120	7.343-201.0	Disque de sécurité 6-FST-PHR DIN 6799	2.000	ST

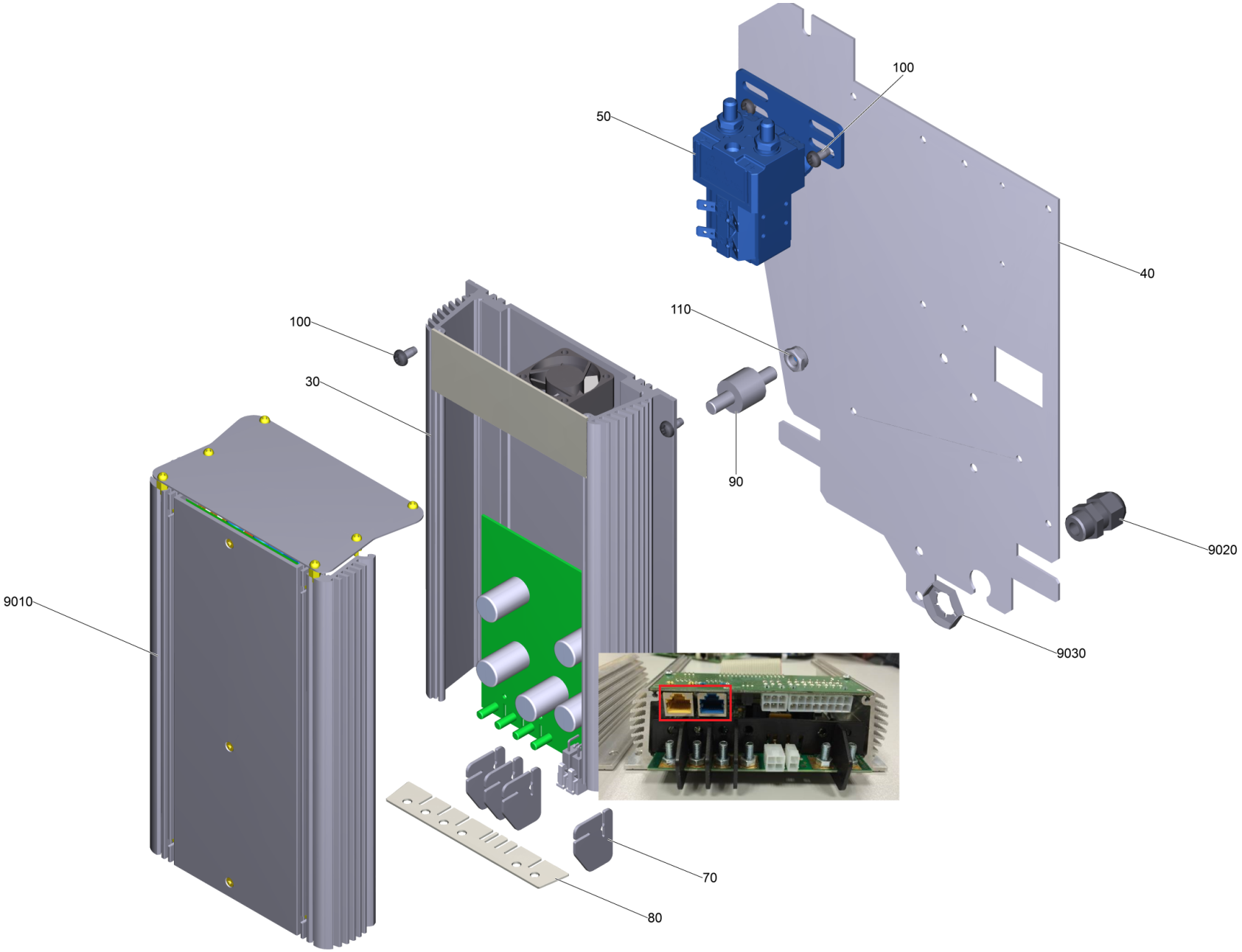
100
50
40
110
100
30
90
9020
9010
9030
70
80

10

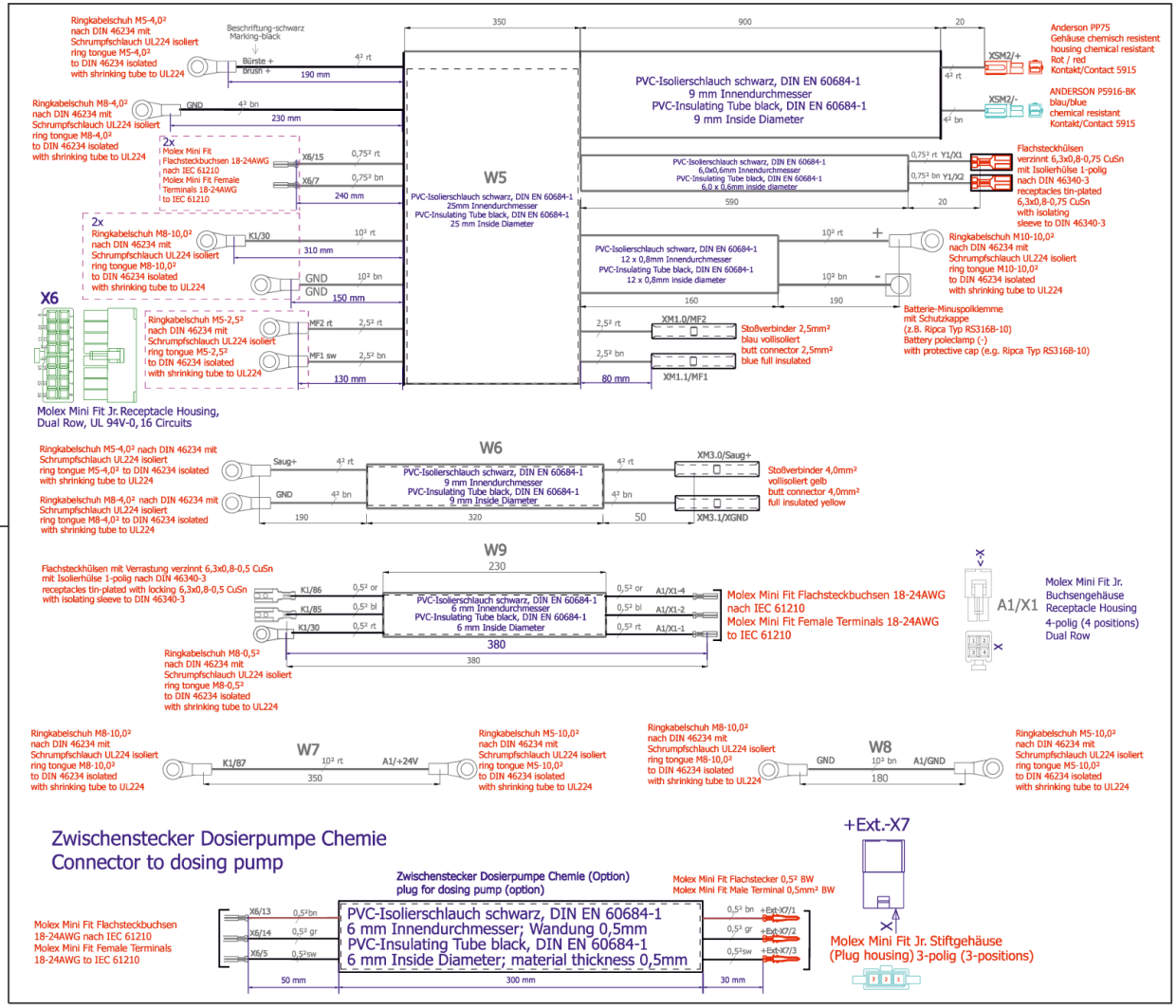
W5
PVC-Isolierschlauch schwarz, DIN EN 60684-1
9 mm Innendurchmesser
PVC-Insulating Tube black, DIN EN 60684-1
9 mm Inside Diameter
W6
W9
W7
W8
X6
Molex Mini Fit Jr. Receptacle Housing, Dual Row, UL 94V-0, 16 Circuits
A1/X1
Molex Mini Fit Jr. Buchsengehäuse Receptacle Housing 4-polig (4 positions) Dual Row
Zwischenstecker Dosierpumpe Chemie
Connector to dosing pump
+Ext.-X7
Molex Mini Fit Jr. Stiftgehäuse (Plug housing) 3-polig (3-positions)

9000

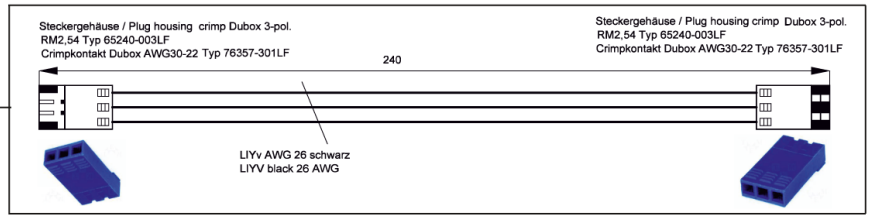
Steckergehäuse / Plug housing crimp Dubox 3-pol.
RM2,54 Typ 65240-003LF
Crimpkontakt Dubox AWG30-22 Typ 76357-301LF
240
LIYv AWG 26 schwarz
LIYV black 26 AWG

40 Equipements électriques B40 W Bp Dose CA

POS	N° d'art.	Description	Nombre	Unité
10	4.822-900.0	Faisceau de câbles B40 W	1.000	ST
30	4.683-075.0	Électronique commande de roulement pièce	1.000	ST
40	5.035-449.0	Tole plaque de base électronique	1.000	ST
50	4.633-110.0	Relais pièce de rechange kit	1.000	ST
70	5.035-359.0	Preforme plaque électronique klein	4.000	ST
80	5.035-362.0	Preforme plaque électronique	1.000	ST
90	6.652-033.0	Isolateur	1.000	ST
100	7.303-037.0	Vis M5x10 -St-P2R (In6Rd)	6.000	ST
110	7.311-427.0	Écrou carré à 6 pans M8 -04-A2E ISO 105	1.000	ST
9000	6.645-554.0	Cable de connexion commande chargeur	1.000	ST
9010	6.683-119.0	Chargeur pièce de rechange B40	1.000	ST
9020	6.648-399.0	Raccord de cables noir M16x1,5	1.000	ST
9030	7.311-046.0	Contre-écrou M16-A2 DIN 7967	1.000	ST

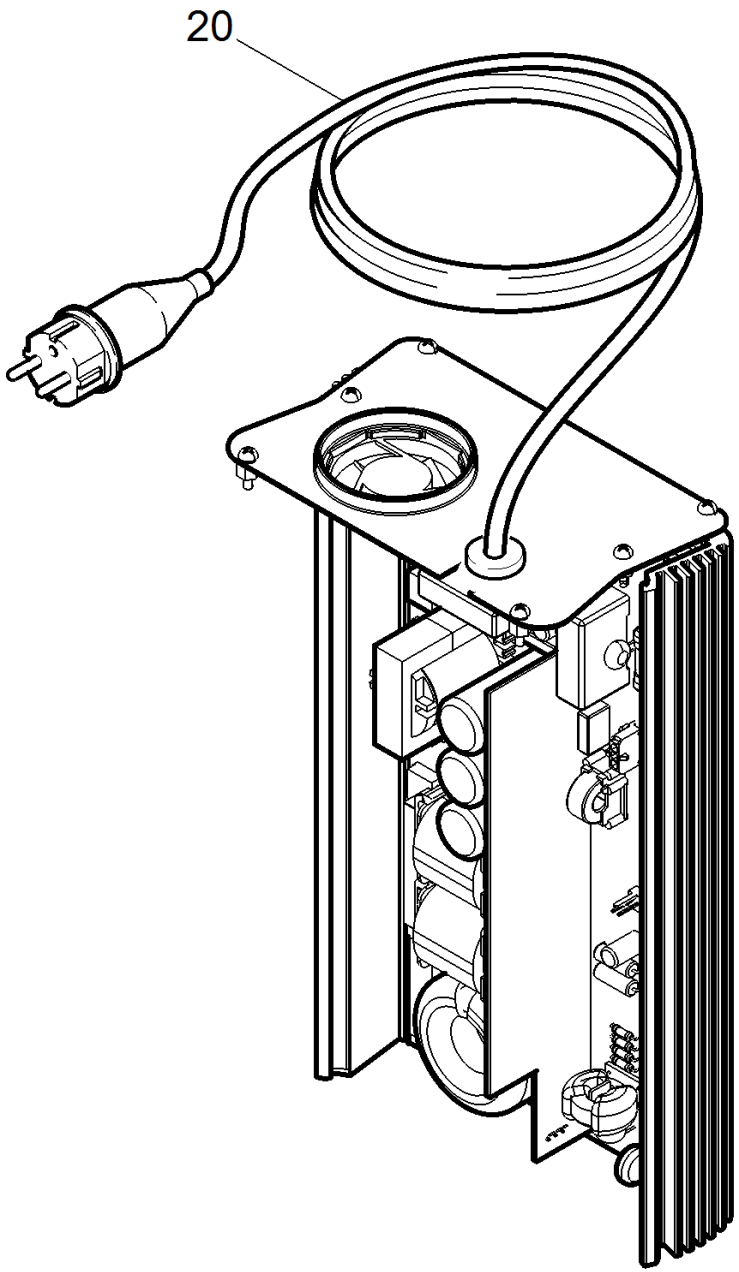
20

9010 Chargeur pièce de rechange B40 (6.683-119.0)

POS	N° d'art.	Description	Nombre	Unité	Remarque
20	6.645-586.0	Cable avec fiche B40-USA	1.000	ST	*US
20	6.645-553.0	Cable avec fiche	1.000	ST	*EU

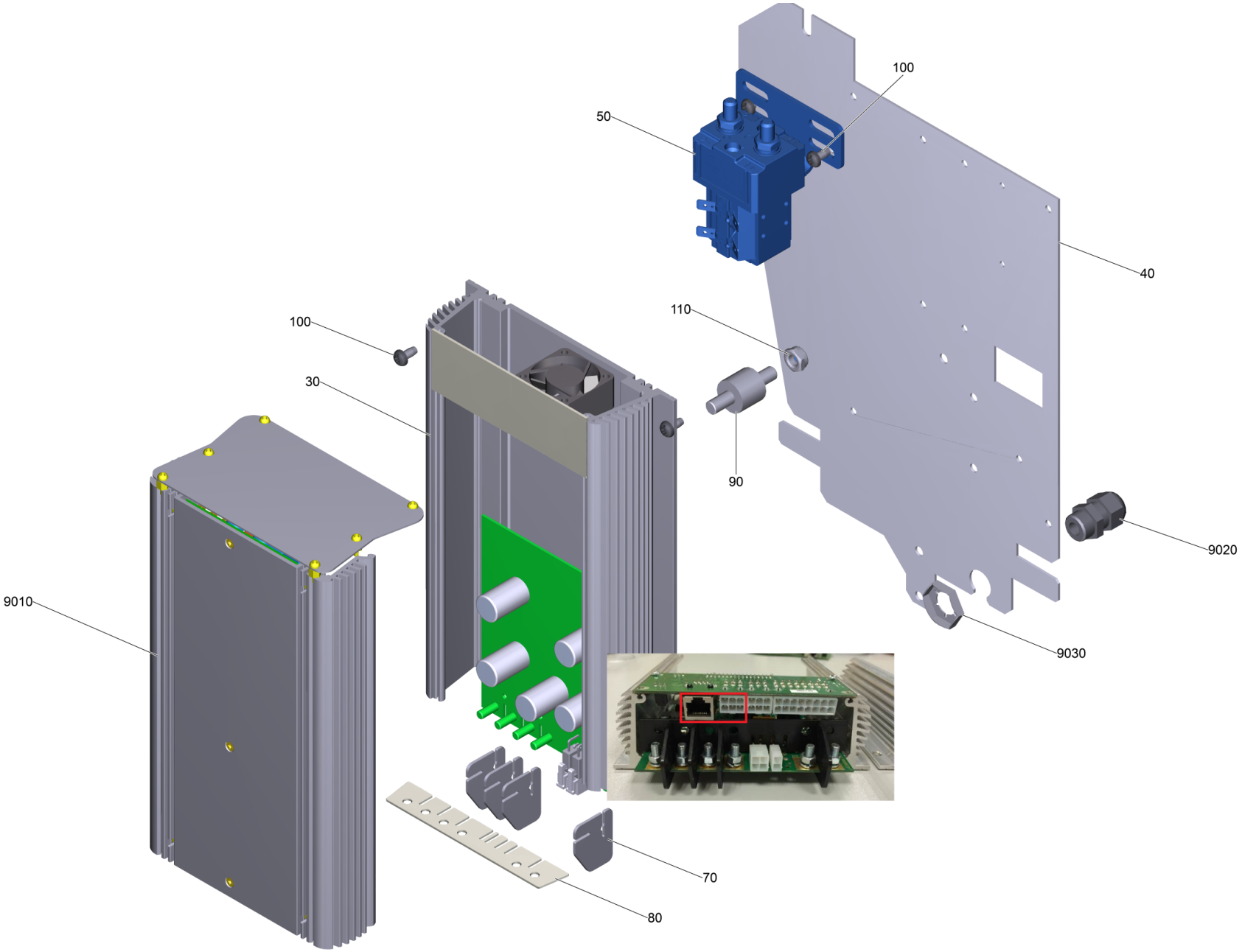
100
50
40
110
100
30
90
9020
9010
9030
70
80

10

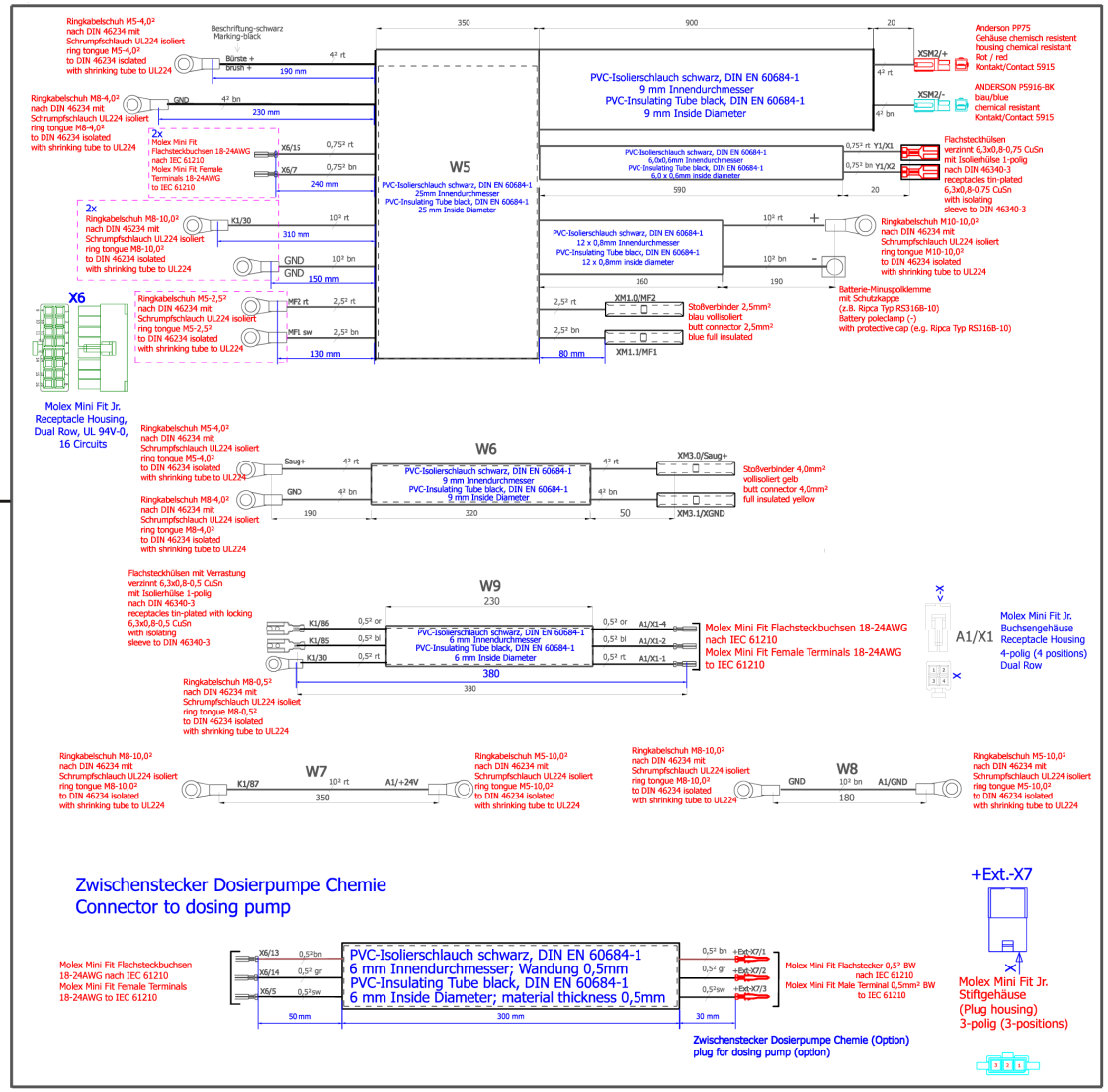
W5
PVC-Isolierschlauch schwarz, DIN EN 60684-1
9 mm Innendurchmesser
PVC-Insulating Tube black, DIN EN 60684-1
9 mm Inside Diameter
W6
W9
W7
W8
X6
Molex Mini Fit Jr.
Receptacle Housing,
Dual Row, UL 94V-0,
16 Circuits
A1/X1
Molex Mini Fit Jr.
Buchsengehäuse
Receptacle Housing
4-polig (4 positions)
Dual Row
Zwischenstecker Dosierpumpe Chemie
Connector to dosing pump
+Ext.-X7
Molex Mini Fit Jr.
Stiftgehäuse
(Plug housing)
3-polig (3-positions)
Zwischenstecker Dosierpumpe Chemie (Option)
plug for dosing pump (option)

9000

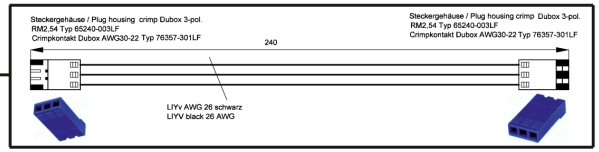
Steckergehäuse / Plug housing crimp Dubox 3-pol.
RM2,54 Typ 65240-003LF
Crimpkontakt Dubox AWG30-22 Typ 76357-301LF
240
LiYv AWG 26 schwarz
LiYV black 26 AWG

40 Equipements électriques B40 W Bp Dose

POS	N° d'art.	Description	Nombre	Unité
10	4.822-900.0	Faisceau de câbles B40 W	1.000	ST
30	4.683-075.0	Électronique commande de roulement pièce	1.000	ST
40	5.035-449.0	Tole plaque de base électronique	1.000	ST
50	6.633-389.0	Relais	1.000	ST
70	5.035-359.0	Preforme plaque électronique klein	4.000	ST
80	5.035-362.0	Preforme plaque électronique	1.000	ST
90	6.652-033.0	Isolateur	1.000	ST
100	7.303-037.0	Vis M5x10 -St-P2R (In6Rd)	6.000	ST
110	7.311-427.0	Écrou carré à 6 pans M8 -04-A2E ISO 105	1.000	ST
120	6.648-399.0	Raccord de cables noir M16x1,5	1.000	ST
130	7.311-046.0	Contre-écrou M16-A2 DIN 7967	1.000	ST
9000	6.645-554.0	Cable de connexion commande chargeur	1.000	ST
9010	6.654-337.0	Chargeur pièce de rechange B 40 Japan	1.000	ST
9010	6.683-119.0	Chargeur pièce de rechange B40	1.000	ST
9020	6.648-399.0	Raccord de cables noir M16x1,5	1.000	ST
9030	7.311-046.0	Contre-écrou M16-A2 DIN 7967	1.000	ST

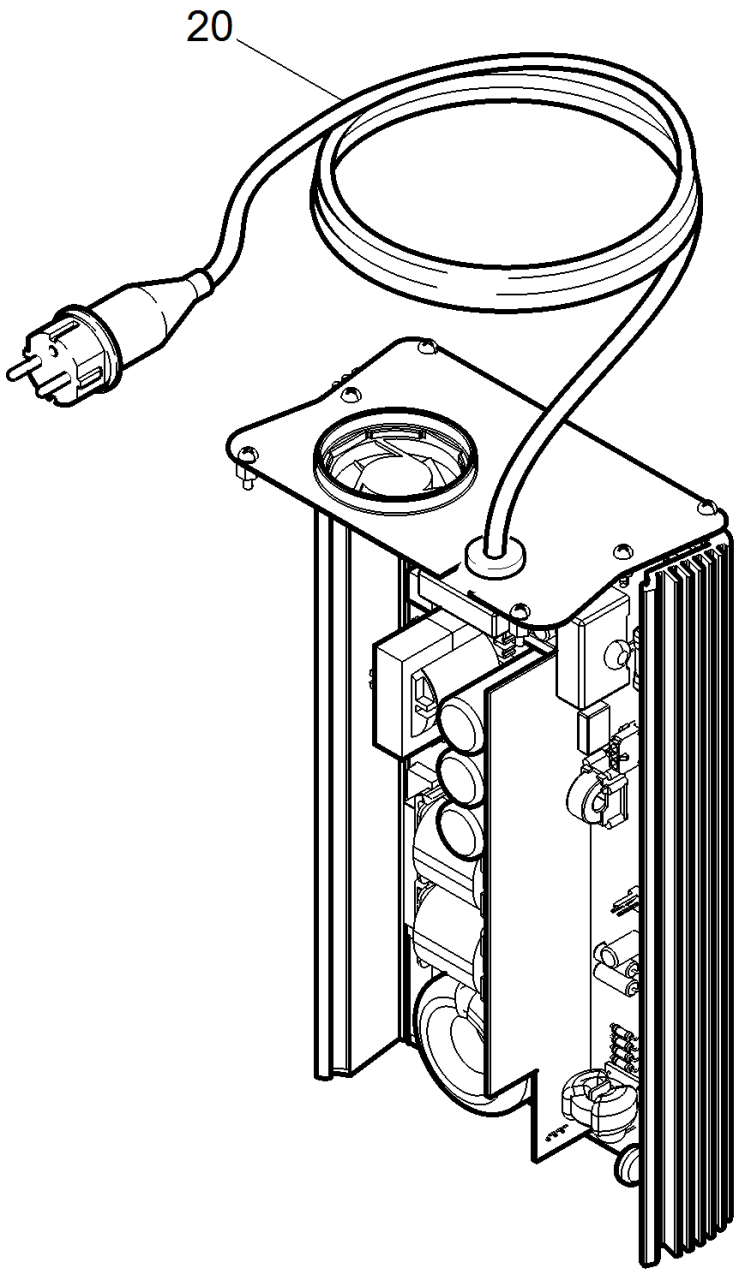
20

9010 Chargeur pièce de rechange B40 (6.683-119.0)

POS	N° d'art.	Description	Nombre	Unité	Remarque
20	6.645-586.0	Cable avec fiche B40-USA	1.000	ST	*US
20	6.645-553.0	Cable avec fiche	1.000	ST	*EU

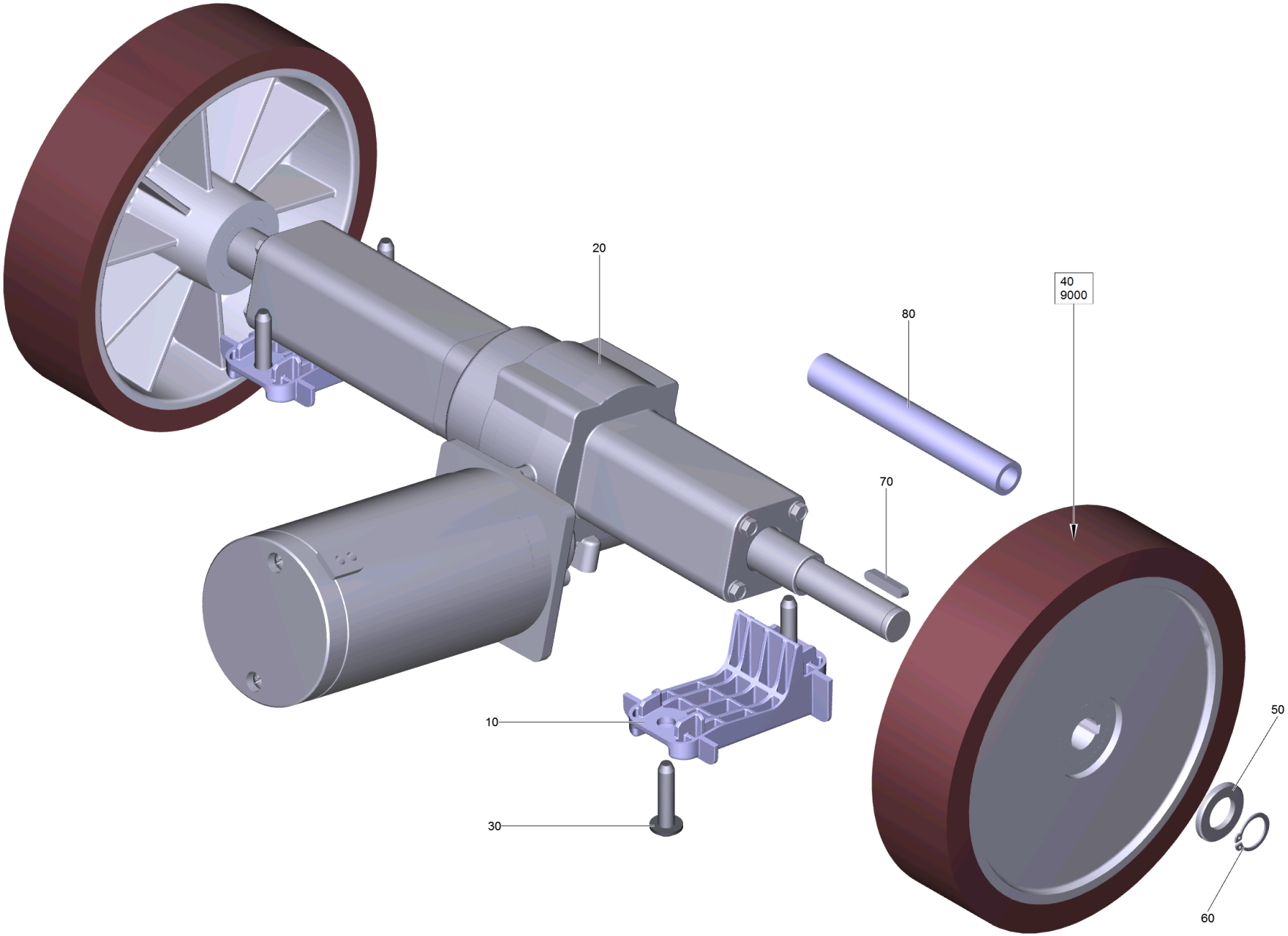
20
40
9000
80
70
10
30
50
60

70 Entrainement complet B 40

POS	N° d'art.	Description	Nombre	Unité	Remarque	Texte de la note de bas de page
10	5.035-351.0	Support moteur	2.000	ST		
20	6.613-512.3	Moteur B40W	1.000	ST	/"CCL"	
20	4.035-416.0	Moteur pièce de rechange	1.000	ST	/"AMER"	
30	6.303-315.0	Vis 8 x 35	4.000	ST		
40	6.035-055.0	Roue entrainement conducteur D200x50	2.000	ST		Changer les roues des deux côtés
50	7.312-057.0	Rondelle 16 -A2 ISO 7090	2.000	ST		
60	7.343-029.0	Anneau de sureté 17x1-FST-RF DIN 471	2.000	ST		
70	7.318-079.0	Ressort d'ajustage A 5x5x25-C45R DIN 68	2.000	ST		
80	6.642-011.0	Tuyau flexible d'isolation 10	1.000	M		COMMANDE COMME MARCHANDISE AU METRE
9000	6.035-014.0	Roue entrainement 200x50	2.000	ST		

20 Moteur pièce de rechange (4.035-416.0)

POS	N° d'art.	Description	Nombre	Unité
10	6.610-330.0	Kit balais de charbon pour remplacement	1.000	ST

20 Moteur B40W (6.613-512.3)

POS	N° d'art.	Description	Nombre	Unité
10	6.490-069.0	Jeu de brosses de charbon	1.000	ST

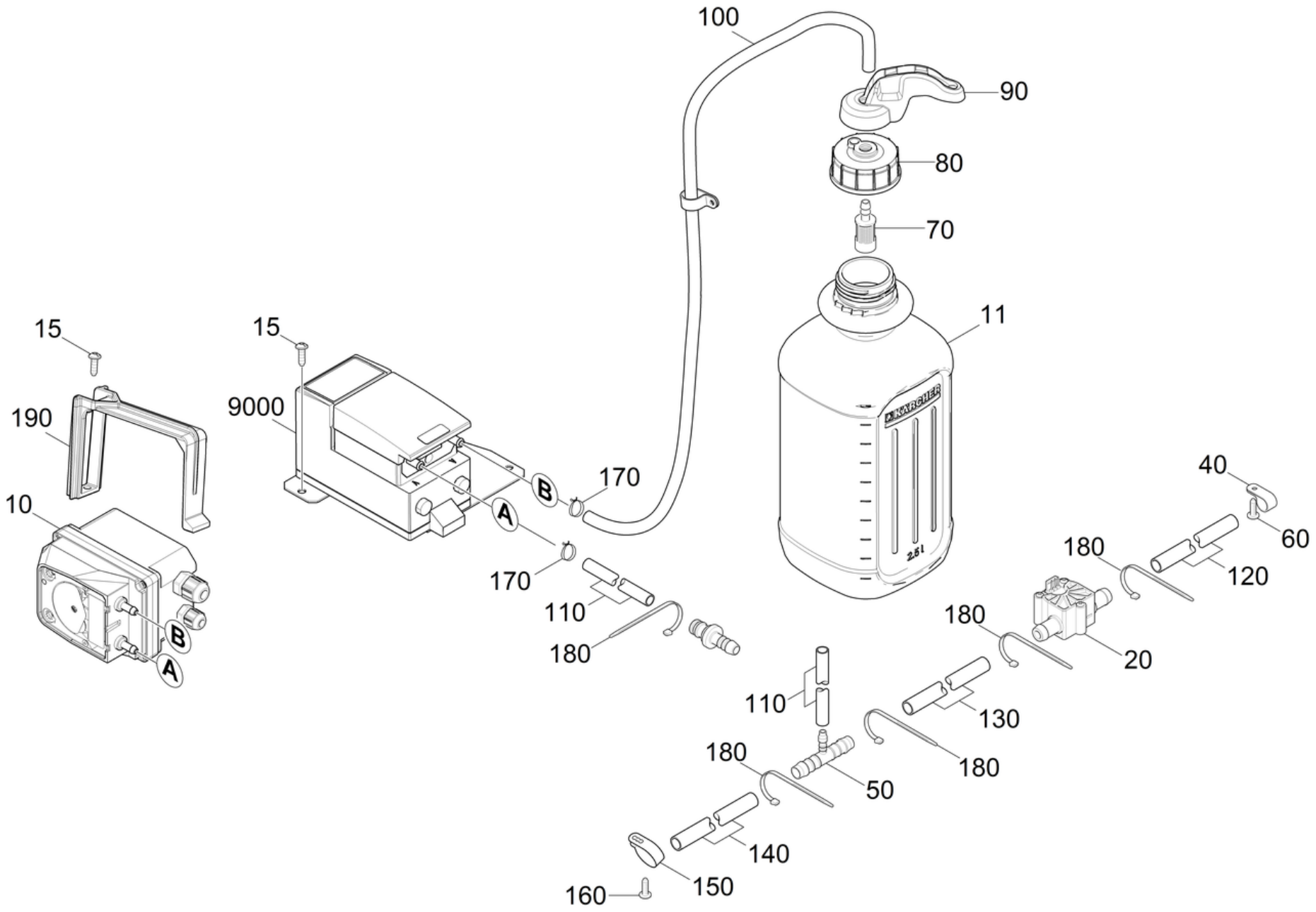
100
90
80
70
11
15
15
190
9000
10
170
170
110
180
40
60
180
120
180
20
110
130
180
180
50
140
150
160
A
B
A
B

80 RM boite de conserve

POS	N° d'art.	Description	Nombre	Unité	Texte de la note de bas de page
10	4.762-028.0	Pompe dosage pièce de rechange B40 B60 B	1.000	ST	
15	7.303-107.0	Vis 5x16 -10.9-P2R (K-In6Rd)	1.000	ST	
20	6.429-038.3	Debitmetre	1.000	ST	
40	6.373-877.0	Collier de serrage	4.000	ST	
50	6.395-188.0	Piece en T 12-6-12	1.000	ST	
60	7.303-107.0	Vis 5x16 -10.9-P2R (K-In6Rd)	4.000	ST	
70	5.731-652.0	Filtre avec poids	1.000	ST	
80	4.060-625.0	Couvercle detergent	1.000	ST	
90	5.035-659.0	Cheminement des tuyaux detergent	1.000	ST	
100	6.391-341.0	Tuyau flexible chimie DN 6	1.000	M	COMMANDE COMME MARCHANDISE AU METRE
110	6.391-341.0	Tuyau flexible chimie DN 6	1.000	M	COMMANDE COMME MARCHANDISE AU METRE
120	6.390-892.0	Tuyau spirale NW12	1.000	M	COMMANDE COMME MARCHANDISE AU METRE
130	6.388-248.0	Tuyau flexible DN12,5	1.000	M	COMMANDE COMME MARCHANDISE AU METRE
140	6.390-892.0	Tuyau spirale NW12	1.000	M	COMMANDE COMME MARCHANDISE AU METRE
150	6.641-461.0	Collier pour câble 20	1.000	ST	
160	7.303-107.0	Vis 5x16 -10.9-P2R (K-In6Rd)	1.000	ST	
170	6.389-924.0	Collier de serrage	3.000	ST	
180	6.641-474.0	Protecteur de cable 8-210	4.000	ST	
190	5.035-721.0	Support detergent pompe	1.000	ST	
9000	7.777-999.0	Constitution des stocks terminer	1.000	ST	

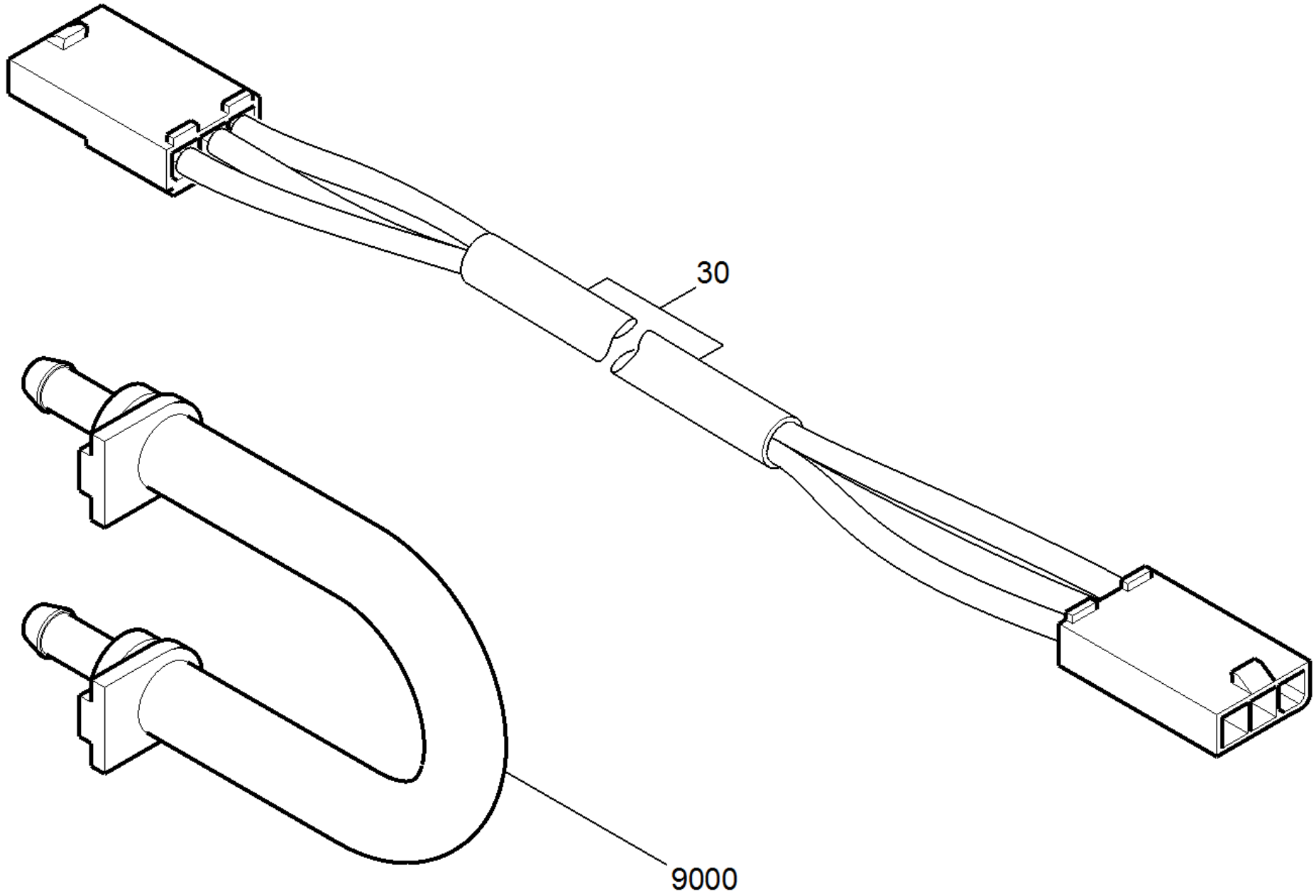
30
9000

10 Pompe dosage pièce de rechange B40 B60 B (4.762-028.0)

POS	N° d'art.	Description	Nombre	Unité
30	5.822-000.0	Câble de raccordement Molex	1.000	ST
9000	4.035-476.0	Tuyau flexible kit pièce de rechange SEK	1.000	ST

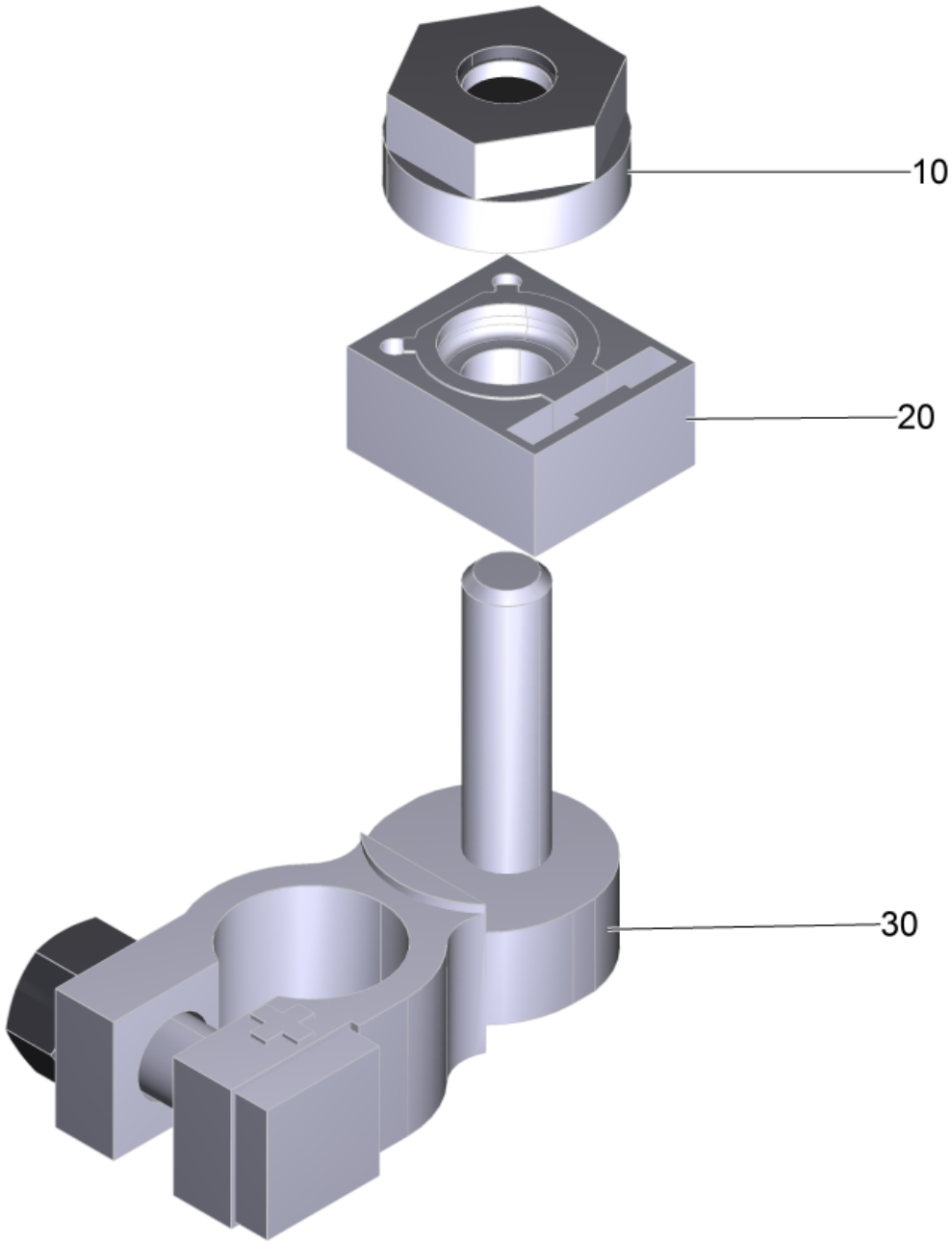
10
20
30

300 Borne polaire à un compartiment (6.643-948.0)

POS	N° d'art.	Description	Nombre	Unité
10	6.644-348.0	Écrou avec bride	1.000	ST
20	6.644-360.0	Fusible 125A	1.000	ST
30	6.644-530.0	Borne de baterie	1.000	ST